Punta di saldatura serie 900L, tonda D: 2 mm, smussata 45

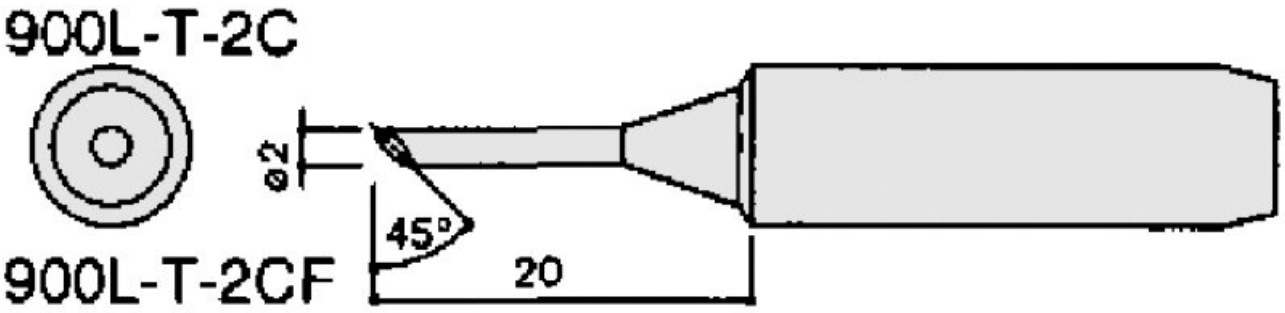

• smussato, 45°.

Articolo n.	**WL21169**
Modello	900L-T-2C
Produttore	HAKKO
Codice articolo del produttore	900L-T-2C
Dati del produttore GPSR	TBK - Technisches Büro Kullik GmbH Industriestrasse 27 DE-56276 Großmaischeid www.kullik.com/
Lunghezza	125 mm
Larghezza	48 mm
Altezza	10 mm
Unità di vendita	1 Pezzo
Unità di contenuto	1 Pezzo
Serie di prodotti	900L
Serie di suggerimenti	900L
Lunghezza della punta	20 mm
Diametro della punta di saldatura	2 mm
Forma della punta	rotonda
Allineamento della punta	Smussata
Manipolo corrispondente	908, 914FE, 952
Conforme alle ESD	No