SolderWell punta di saldatura con filetto, piegata, 2,5 mm

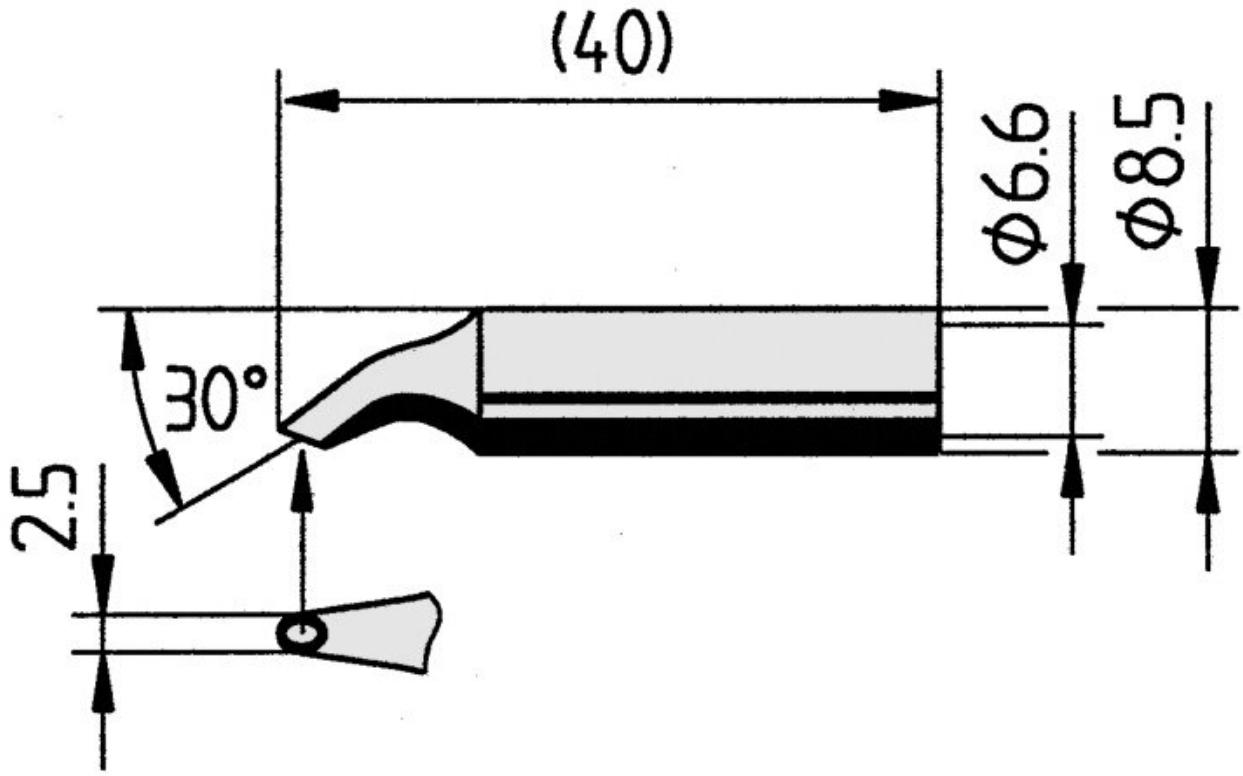

• Punta di saldatura continua, piegata, SolderWell con filetto, larga 2,5 mm, con rivestimento ERSADUR.
• adatto per le stazioni di saldatura ANANLOG60, ANALOG60A, DIGITAL80, DIGITAL80A, DIGITAL2000A, RDS80, MICRO-CON60, TWIN80A, ELS8000/M/D, MS6000 e MS8000

Articolo n.	**WL12214**
Modello	832HD
Produttore	ERSA
Codice articolo del produttore	0832HD/SB
Dati del produttore GPSR	ERSA GmbH Leonhard-Karl-Strasse 24 DE-97877 Wertheim www.ersa.de
Lunghezza	40 mm
Lunghezza con imballaggio	90 mm

Larghezza con imballaggio	60 mm
Altezza con imballaggio	10 mm
Unità di vendita	1 Pezzo
Unità di contenuto	1 Pezzo
Lunghezza totale	40 mm
Serie di prodotti	832
Conforme alla direttiva RoHS	Sì
Serie di suggerimenti	832
Diametro interno (albero)	6,6 mm
Diametro esterno (albero)	8,5 mm
Diametro della punta di saldatura	2,5 mm
Forma della punta	tipo Speciale
Allineamento della punta	Piegata
Rivestimento della punta di saldatura	Punta Di Saldatura Continua
Manipolo corrispondente	BASIC TOOL, ERGO TOOL, MULTI-PRO, MULTI-SPRINT, MULTI-TC, POWER-TOOL, PTC 70
Conforme alle ESD	No