Pointe à souder lame plate 12,5 mm, W440025

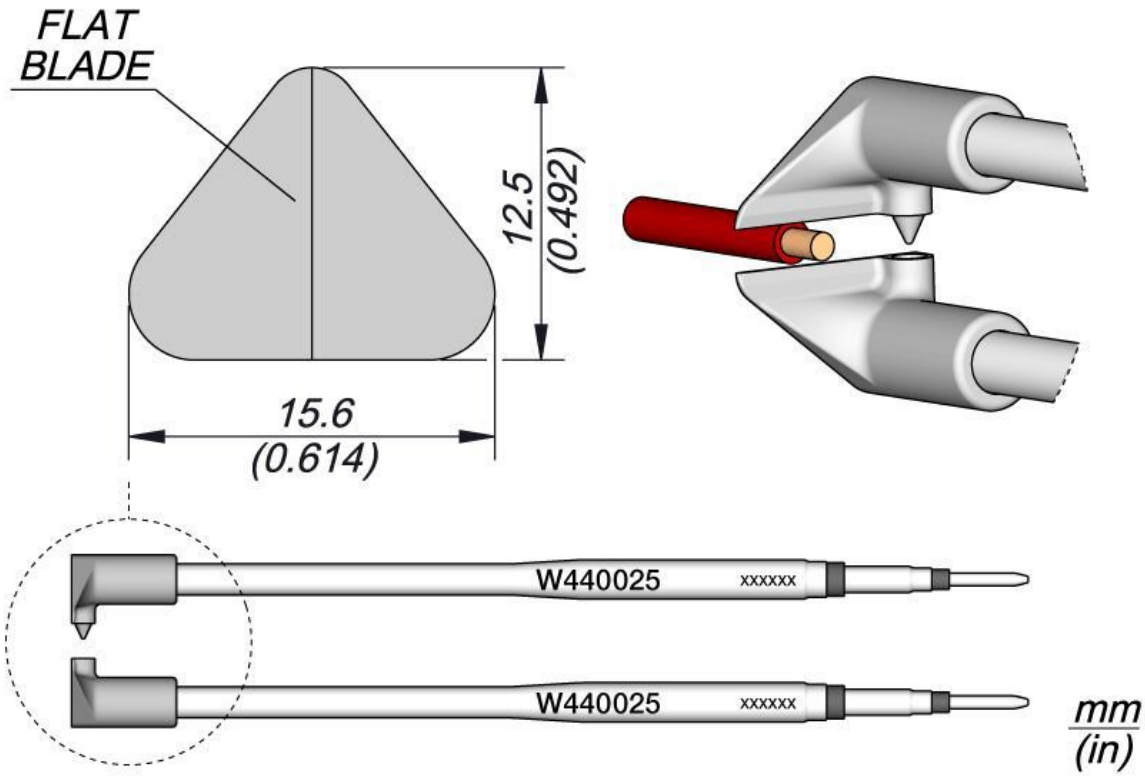

W440025 a été spécialement conçue pour dénuder les isolations de fils à haute température en matériaux thermostables comme le téflon, le kapton, le caoutchouc de silicone, etc.

La conception autocentrée garantit un alignement parfait des pointes, ce qui permet de retirer l'isolation sans endommager les conducteurs.

Cette série de cartouches est adaptée à la pince à dénuder haute température WS440, qui dispose d'un gabarit de dénudage réglable permettant de sélectionner la longueur de dénudage.

Les deux cartouches sont comprises dans cette référence.

Numéro d'article	**WL92274**
Fabricant	JBC

Numéro d'article du fabricant	W440025
Données du fabricant du GPSR	JBC Soldering SL Ramón y Cajal 3 ES-08750 Molins De Rei www.jbctools.com
Longueur	155 mm
Largeur	56 mm
Hauteur	46 mm
Unité de vente	1 pièce
Unité de contenu	1 pièce
Série de produits	W440
Série de conseils	W440
Accessoires assortis	WS440
Conforme aux normes ESD	non