T51-L10 Pointe à souder active format SOP 10L

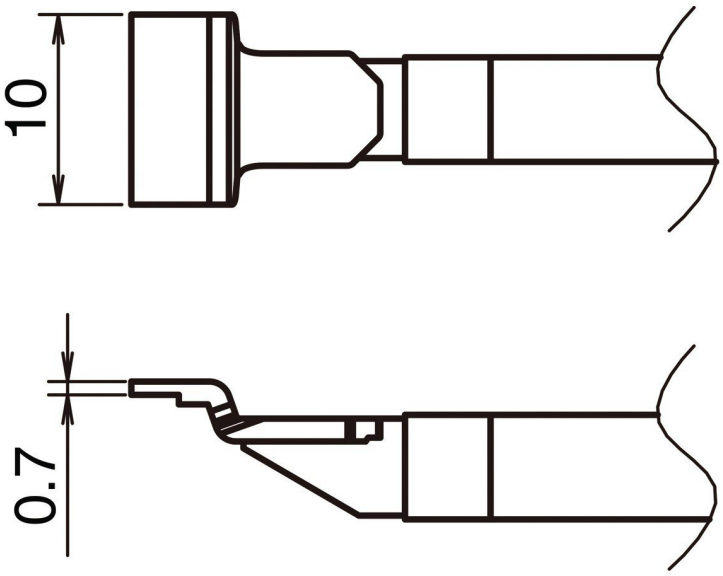

Pointe à souder active HAKKO format SOP 10L

Numéro d'article	**WL91962**
Fabricant	HAKKO
Numéro d'article du fabricant	T51-L10
Données du fabricant du GPSR	TBK - Technisches Büro Kullik GmbH Industriestrasse 27 DE-56276 Großmaischeid www.kullik.com/
Largeur	10 mm
Unité de vente	1 pièce
Unité de contenu	1 pièce

Série de produits	T51
Pièce à main assortie	FX-9705
Accessoires assortis	FX 9705
Conforme aux normes ESD	non