Pointe à dessouder pour picots, Ø 0,8 mm, HT S1, D530014

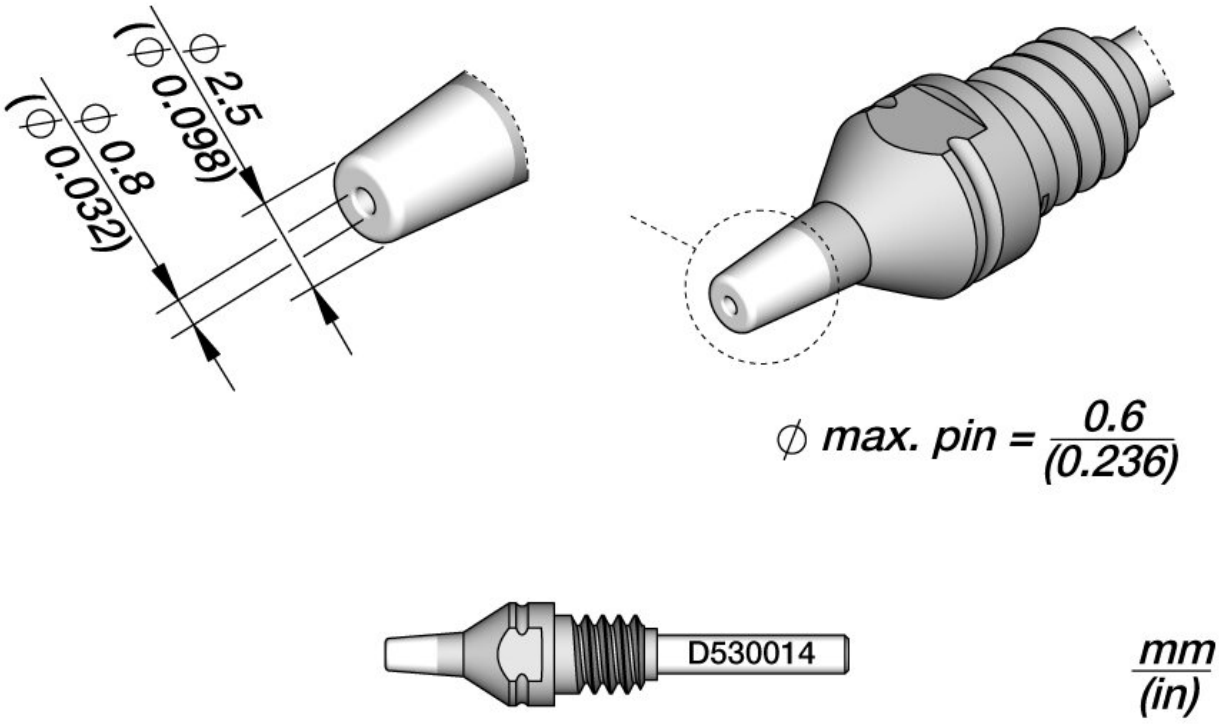

Cette pointe à dessouder de haute qualité de la série D530 a été spécialement conçue pour un dessoudage précis et efficace des broches et des composants THT. Avec un diamètre intérieur de 0,8 mm, il est possible de dessouder des broches d'un diamètre maximal de 0,6 mm. Le diamètre extérieur de la pointe à dessouder D530014 est de 2,5 mm. Grâce à sa pointe de forme spéciale, elle permet un transfert de chaleur précis sur la zone à souder, ce qui permet d'enlever l'étain de soudure rapidement et proprement. La pointe à dessouder est idéale pour une utilisation lors de la réparation de circuits imprimés et assure un traitement en douceur des composants. Pour un fonctionnement optimal, il est important de maintenir la plus petite distance possible entre la broche et la pointe à dessouder, tout en garantissant une circulation d'air optimale et un nettoyage facile du cylindre. Cela permet une circulation efficace de l'air d'aspiration, ce qui facilite le dessoudage et accélère le nettoyage. Avec sa construction durable et sa haute résistance à la chaleur, cette pointe à dessouder est le choix parfait pour les électroniciens et les techniciens qui attachent de l'importance à un travail précis et propre.

N° d'article	WL84922
Fabricant	JBC
Fabricant Numéro d'article	D530014
Informations sur le fabricant du GPSR	JBC Soldering SL Ramón y Cajal 3 ES-08750 Molins De Rei www.jbctools.com
Longueur avec emballage	95 mm
Largeur avec emballage	45 mm
Hauteur avec emballage	5 mm
Unité de vente	1 pièce
Unité de contenu	1 pièce
Pointe à dessouder à diamètre intérieur	0,8 mm
Pointe à souder ou pointe à dessouder	conseil pour dessouder
Série de panne à souder	D530
Diamètre de la goupille (max)	0,6 mm
Champ d'application Pointe à dessouder	Dessoudage de composants THT
diamètre de la panne à souder	2,5 mm
fer à dessouder approprié	DT530-A
Pièce à main adaptée	DT530
Conforme aux normes ESD	non