Pointe à souder COMPOSIT 400°C format KU

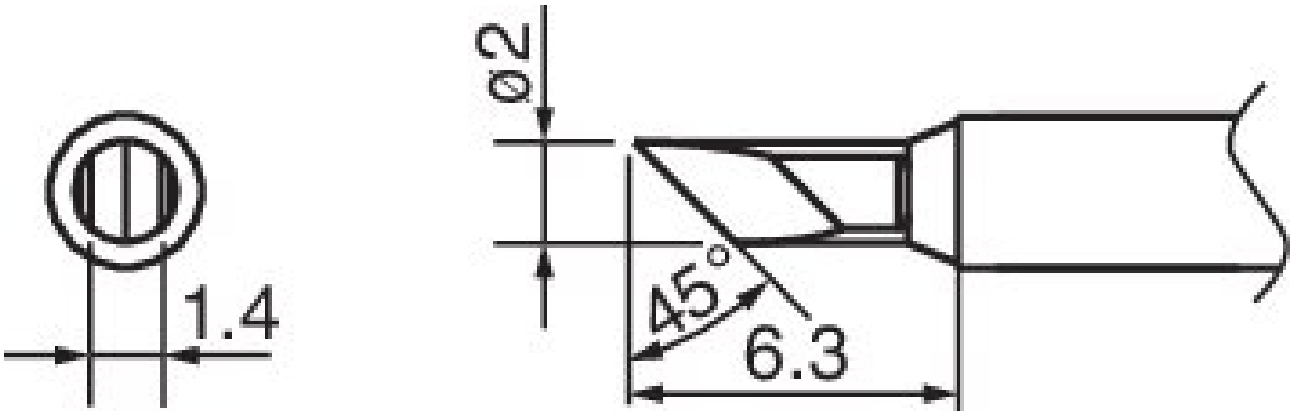

- pour HAKKO micro-fers à souder FX 1002

N° d'article	WL74853
Fabricant	HAKKO
Fabricant Numéro d'article	T35-02KU
Informations sur le fabricant du GPSR	TBK - Technisches Büro Kullik GmbH Industriestrasse 27 DE-56276 Großmaischeid www.kullik.com/
longueur	220 mm
largeur	45 mm
apogée	7 mm
Unité de vente	1 pièce
Unité de contenu	1 pièce