Pointe à souder active format 0.2B

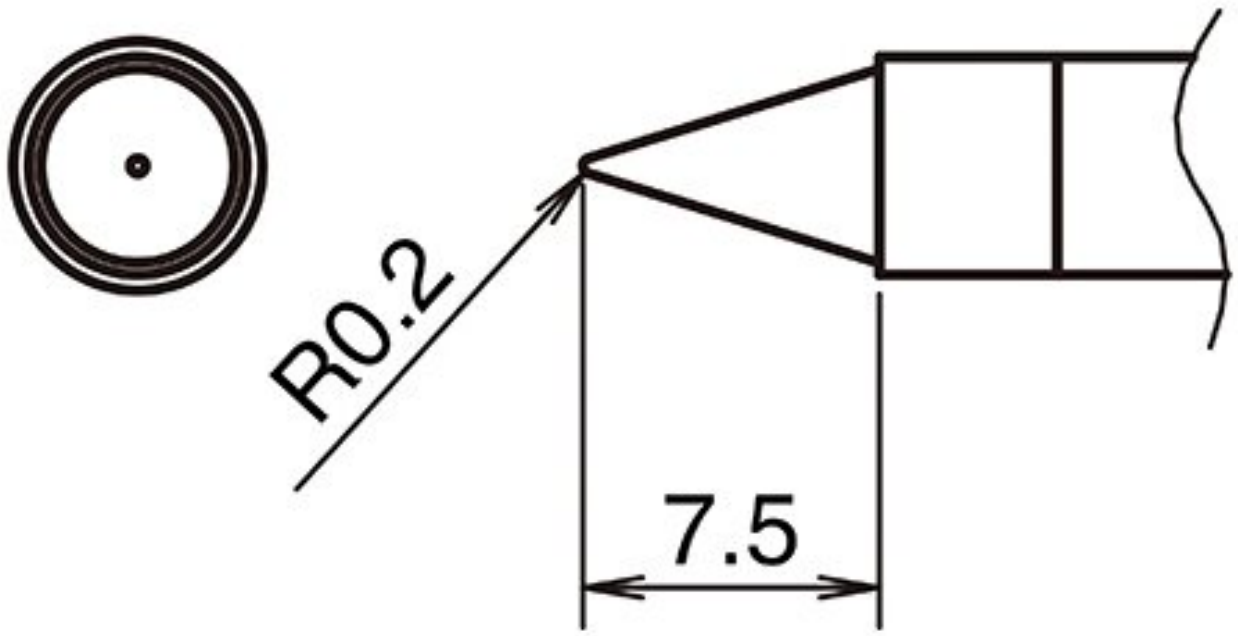

• pour fers à souder HAKKO FX 9701 et fers à souder HAKKO N2 FX 9702 (buse F - B 5295)

Numéro d'article	**WL74370**
Fabricant	HAKKO
Numéro d'article du fabricant	T39-B02
Données du fabricant du GPSR	TBK - Technisches Büro Kullik GmbH Industriestrasse 27 DE-56276 Großmaischeid www.kullik.com/
Longueur	7,5 mm
Largeur	0,2 mm
Unité de vente	1 pièce
Unité de contenu	1 pièce
Série de conseils	T39
Forme de la pointe	conique
Alignement des pointes	droit

Pièce à main assortie	FX-9702
Conforme aux normes ESD	non