Pointe à souder active Format BCF2535

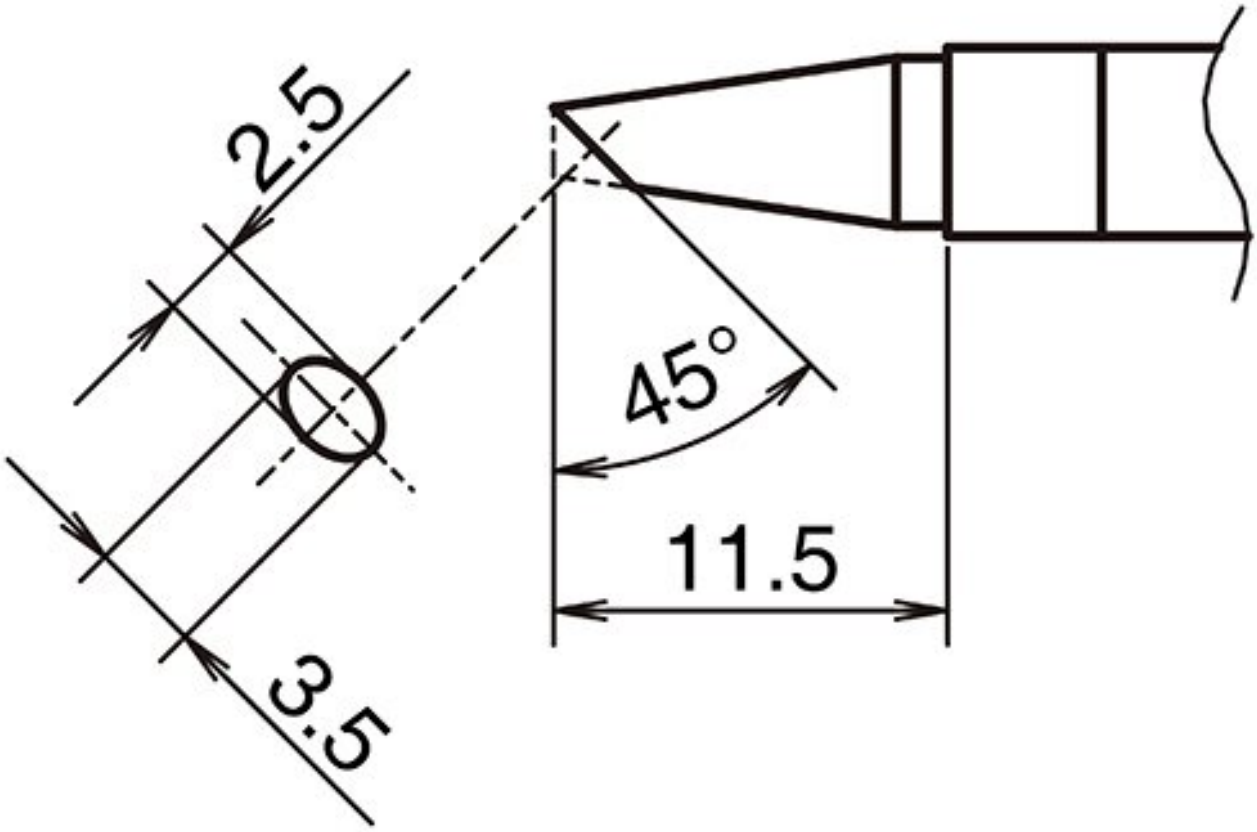

• pour fers à souder HAKKO FX 9701 et fers à souder HAKKO N2 FX 9702 (buse H - B 5297)
• surface à souder uniquement pré-étamée

N° d'article	WL74360
Fabricant	HAKKO
Fabricant Numéro d'article	T39-BCF2535
Informations sur le fabricant du GPSR	TBK - Technisches Büro Kullik GmbH Industriestrasse 27 DE-56276 Großmaischeid www.kullik.com/
longueur	11,5 mm
largeur	2,5 mm

apogée	3,5 mm
Unité de vente	1 pièce
Unité de contenu	1 pièce
Série de panne à souder	T39
forme de pic	biseauté
alignement de pointe	biaisé
pièce à main assortie	FX-9702
Conforme aux normes ESD	non