Pointe à souder active Format 3545BCM

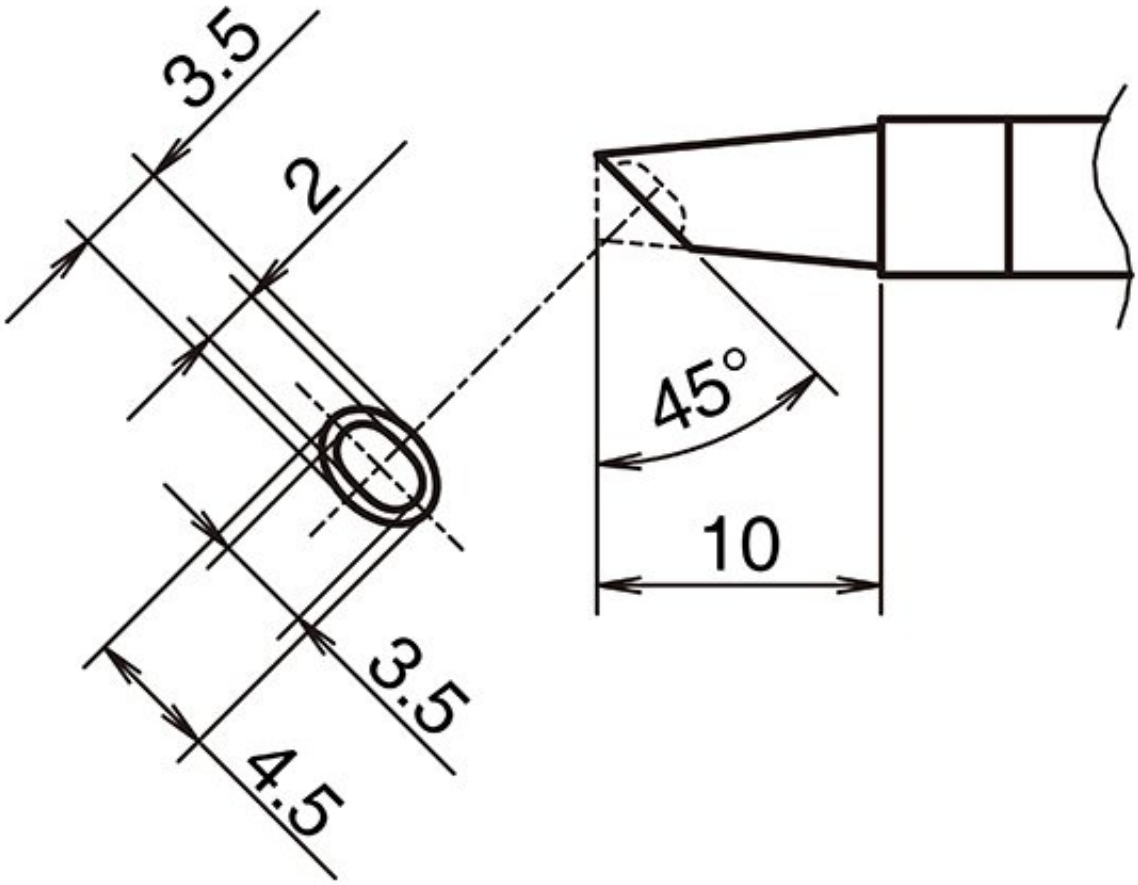

• Dépôt pour fer à souder HAKKO FX 9701 et fer à souder HAKKO N2 FX 9702 (buse E - B 5294)

N° d'article	WL74357
Fabricant	HAKKO
Fabricant Numéro d'article	T39-BCM3545
Informations sur le fabricant du GPSR	TBK - Technisches Büro Kullik GmbH Industriestrasse 27 DE-56276 Großmaischeid www.kullik.com/
longueur	10 mm
largeur	3,5 mm
apogée	4,5 mm

Unité de vente	1 pièce
Unité de contenu	1 pièce
Série de panne à souder	T39
forme de pic	biseauté
alignement de pointe	biaisé
pièce à main assortie	FX-9702
Conforme aux normes ESD	non