Pointe à souder active format 1.2D

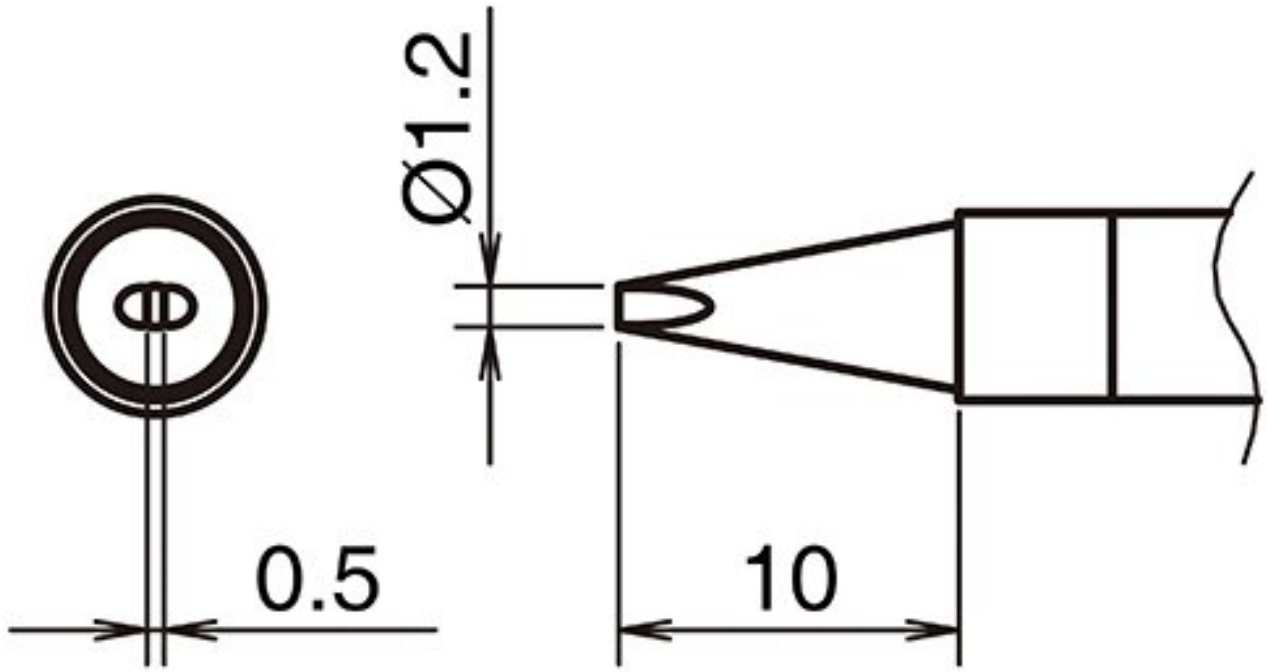

• pour fers à souder HAKKO FX 9701 et fers à souder HAKKO N2 FX 9702 (buse G - B 5296)

N° d'article	WL74340
Fabricant	HAKKO
Fabricant Numéro d'article	T39-D12
Informations sur le fabricant du GPSR	TBK - Technisches Büro Kullik GmbH Industriestrasse 27 DE-56276 Großmaischeid www.kullik.com/
longueur	10 mm
largeur	1,2 mm
apogée	0,5 mm
Unité de vente	1 pièce
Unité de contenu	1 pièce
Série de panne à souder	T39
forme de pic	en forme de burin

alignement de pointe	droit
pièce à main assortie	FX-9702
Conforme aux normes ESD	non