Pointe à souder active format KU

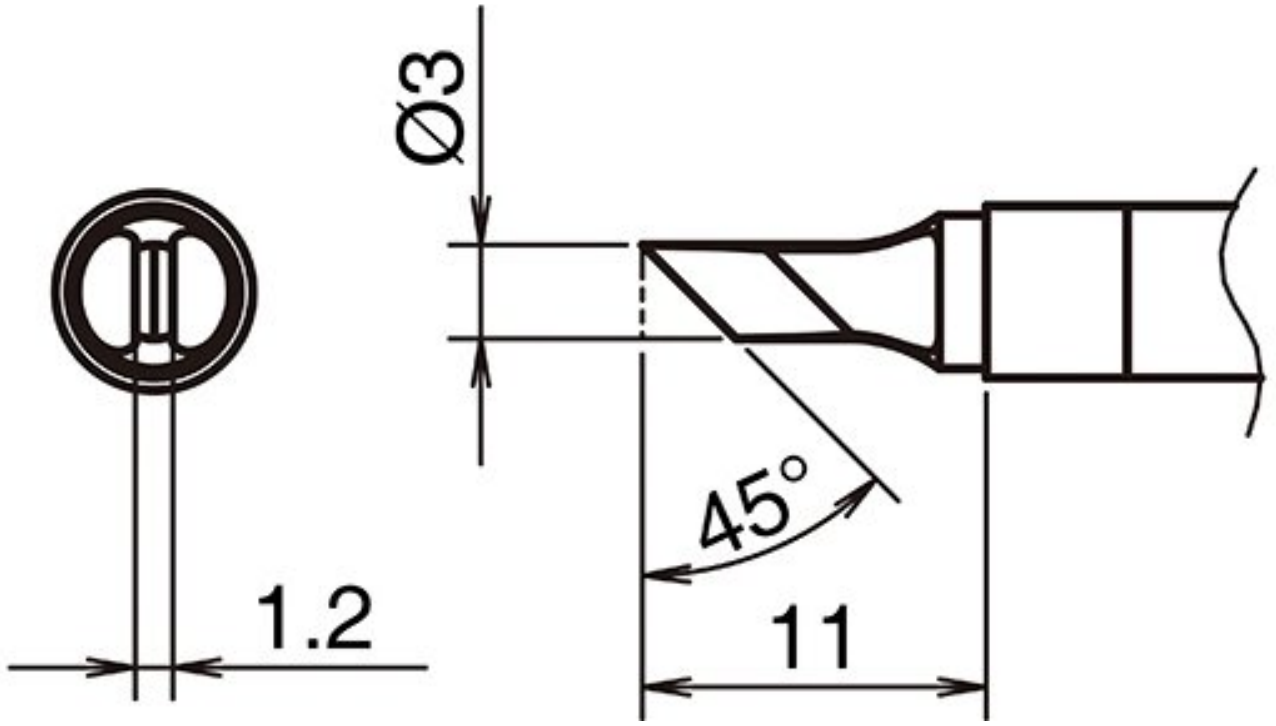

• pour fers à souder HAKKO FX 9701 et fers à souder HAKKO N2 FX 9702 (buse F - B 5295)

Numéro d'article	**WL74307**
Fabricant	HAKKO
Numéro d'article du fabricant	T39-KU
Données du fabricant du GPSR	TBK - Technisches Büro Kullik GmbH Industriestrasse 27 DE-56276 Großmaischeid www.kullik.com/
Longueur	11 mm
Largeur	1,2 mm
Hauteur	3 mm
Unité de vente	1 pièce
Unité de contenu	1 pièce
Série de conseils	T39

Forme de la pointe	en forme de couteau
Alignement des pointes	biaisé
Pièce à main assortie	FX-9702
Conforme aux normes ESD	non