Panne à souder W14005F pour pince à dessouder WS140, plate 5 mm

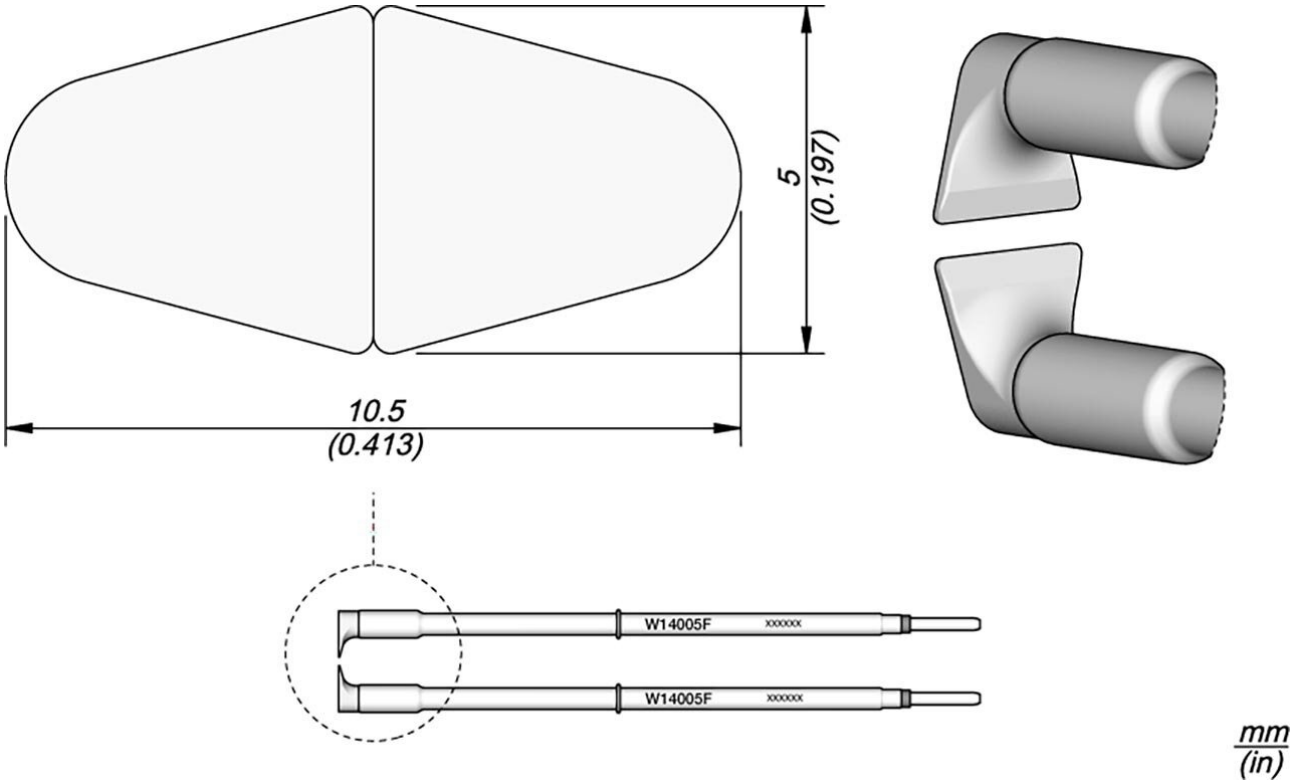

La W14005F est spécialement conçue pour dénuder les isolants haute température en matériaux thermostables tels que le Téflon*, le Kapton*, le caoutchouc de silicone, etc. avec une pointe plate de 5 mm / 0,197 in.
Cette panne fonctionne avec la pince à dénuder de précision haute température WS140, qui dispose d'une longueur de dénudage réglable pour choisir la longueur de dénudage.

Numéro d'article	**WL63478**
Fabricant	JBC
Numéro d'article du fabricant	W14005F
Données du fabricant du GPSR	JBC Soldering SL Ramón y Cajal 3 ES-08750 Molins De Rei www.jbctools.com
Contenu de la livraison	Les deux pannes de fer à souder sont fournies.
Unité de vente	1 pièce

Unité de contenu	1 pièce
Série de conseils	W140
Forme de la pointe	catégorie particulière
Alignement des pointes	droit
Pièce à main assortie	WS140
Conforme aux normes ESD	non