Pointe à souder droite, biseautée, 2,0 mm, pack de 10

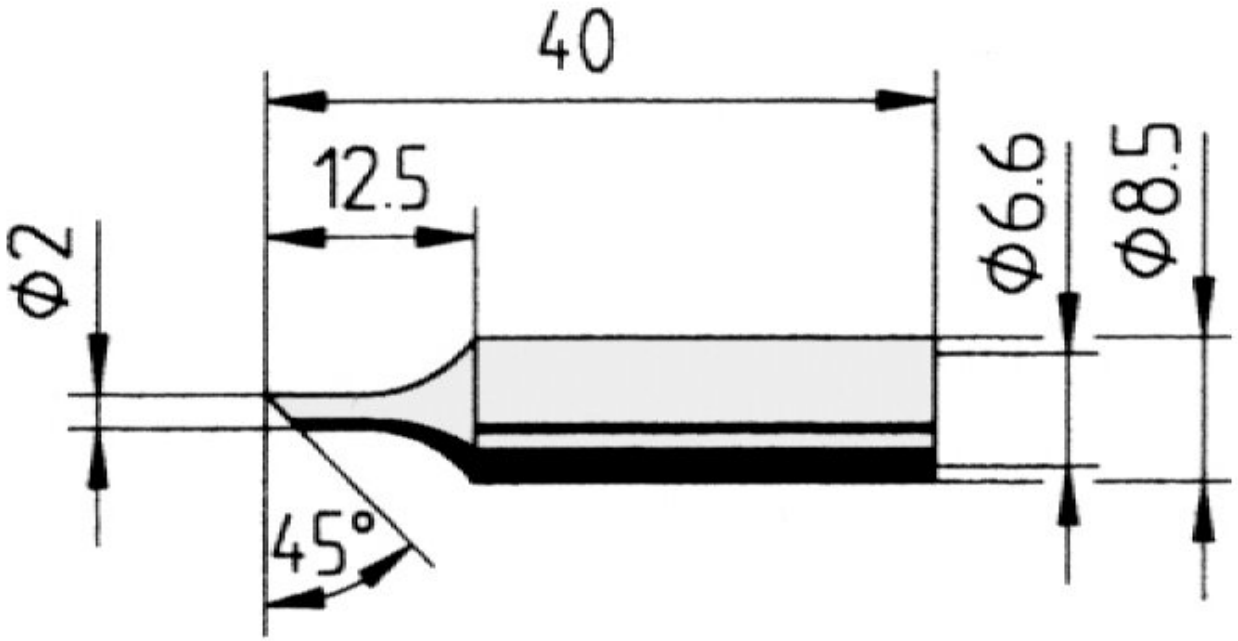

La panne droite biseautée 2,0 mm d'ERSA est idéale pour un soudage précis avec de la pâte à souder sans plomb.

Avec un angle de 45°, une longueur de pointe de 40 mm et un revêtement ERSADUR-LF, elle offre une durée de vie accrue et un dépôt de soudure régulier. Le diamètre de la tige de 6,6 mm à l'intérieur et de 8,5 mm à l'extérieur assure une bonne tenue dans la pièce à main.

Les pannes de fer à souder sont compatibles avec de nombreuses pièces à main comme Power-Tool, Ergo-Tool, Multi-Pro, Multi-TC, Multi-Sprint et PTC 70 ainsi qu'avec les stations de soudage ANALOG 60, DIGITAL 80, DIGITAL 2000 A et autres. L'unité d'emballage contient 10 pièces - idéal pour l'atelier, le laboratoire ou la fabrication en série.
• Pointe à souder permanente, droite, biseautée angle de 45°, diamètre 2,0 mm, avec revêtement ERSADUR-LF (soudure sans plomb) pour une durée de vie accrue.
• Convient aux stations de soudage ANANLOG60, ANALOG60A, DIGITAL80, DIGITAL80A, DIGITAL2000A, RDS80, MICRO-CON60, TWIN80A, ELS8000/M/D, MS6000 et MS8000.

Numéro d'article	**WL51121**
Fabricant	ERSA

Numéro d'article du fabricant	0832FDLF/10
Données du fabricant du GPSR	ERSA GmbH Leonhard-Karl-Strasse 24 DE-97877 Wertheim www.ersa.de
Longueur avec emballage	70 mm
Largeur avec emballage	55 mm
Hauteur avec emballage	20 mm
Unité de vente	1 VPE
Unité de contenu	10 pièce
Série de produits	832
Conforme RoHS	oui
Série de conseils	832
Diamètre intérieur (arbre)	6,6 mm
Diamètre extérieur (arbre)	8,5 mm
Longueur de la pointe	40 mm
Diamètre de la pointe à souder	2 mm
Forme de la pointe	biseauté
Alignement des pointes	droit
Pièce à main assortie	ERGO TOOL, MULTI-PRO, MULTI-SPRINT, MULTI-TC, POWER-TOOL, PTC 70
Conforme aux normes ESD	non