Pointe à souder en forme de lame, 2,5 x 0,3 mm, C115212

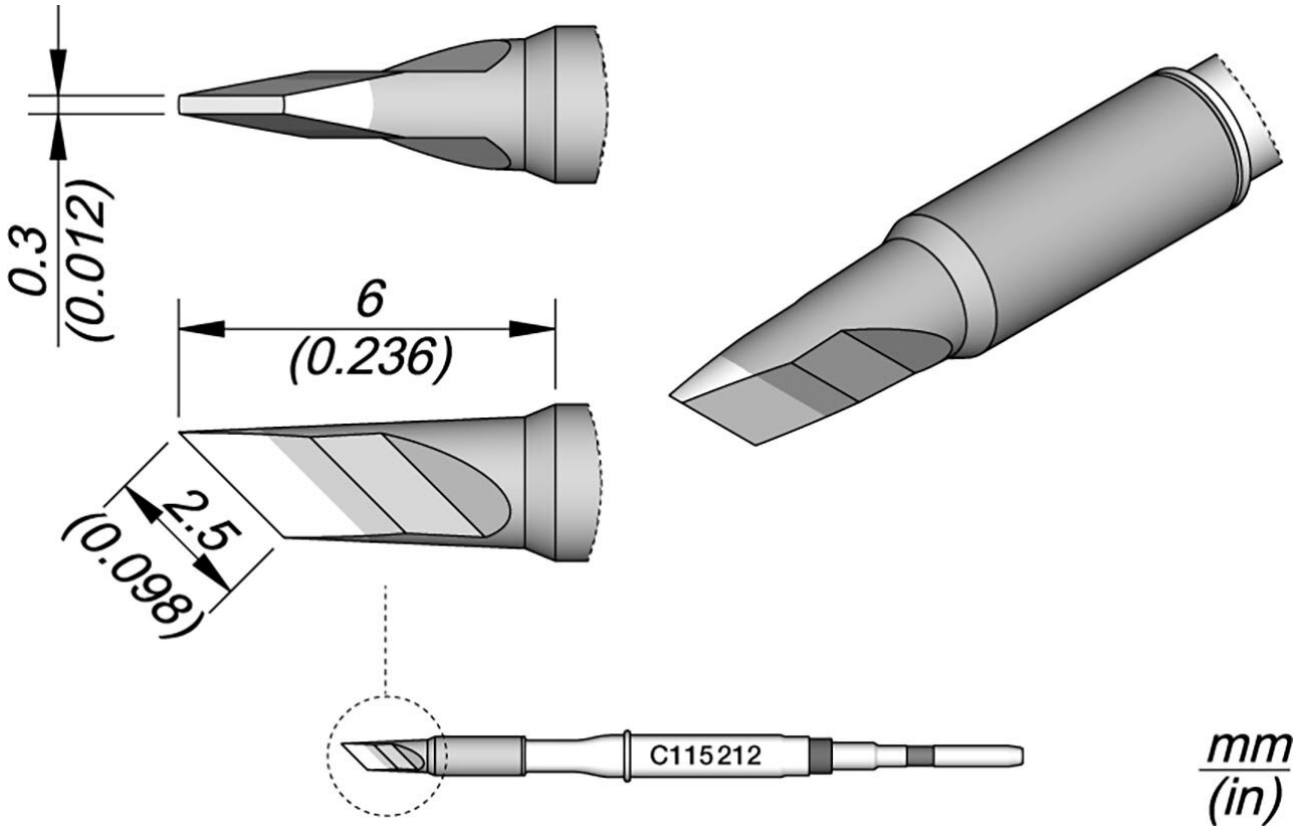

Soldering/desoldering tip for nano-soldering iron
• tip shape: knife-shaped
• flat
• 2,5 x 0,3 mm
• work with NT115-A, NP115-A, NP115-B nanosoldering tools
• C115 soldering tips are suitable for soldering and repairing very small components with high precision, even under the microscope.

Numéro d'article	**WL45912**
Modèle	C115-212
Fabricant	JBC
Numéro d'article du fabricant	C115212
Données du fabricant du GPSR	JBC Soldering SL Ramón y Cajal 3 ES-08750 Molins De Rei www.jbctools.com

Unité de vente	1 pièce
Unité de contenu	1 pièce
Série de produits	C115
Série de conseils	C115
Forme de la pointe	en forme de couteau
Alignement des pointes	biaisé
Pièce à main assortie	AN115, NP115, NT115
Pièce à main assortie	B-Nano, NT115
Conforme aux normes ESD	non