Panne à souder en forme de lame, 2 x 0,35 mm

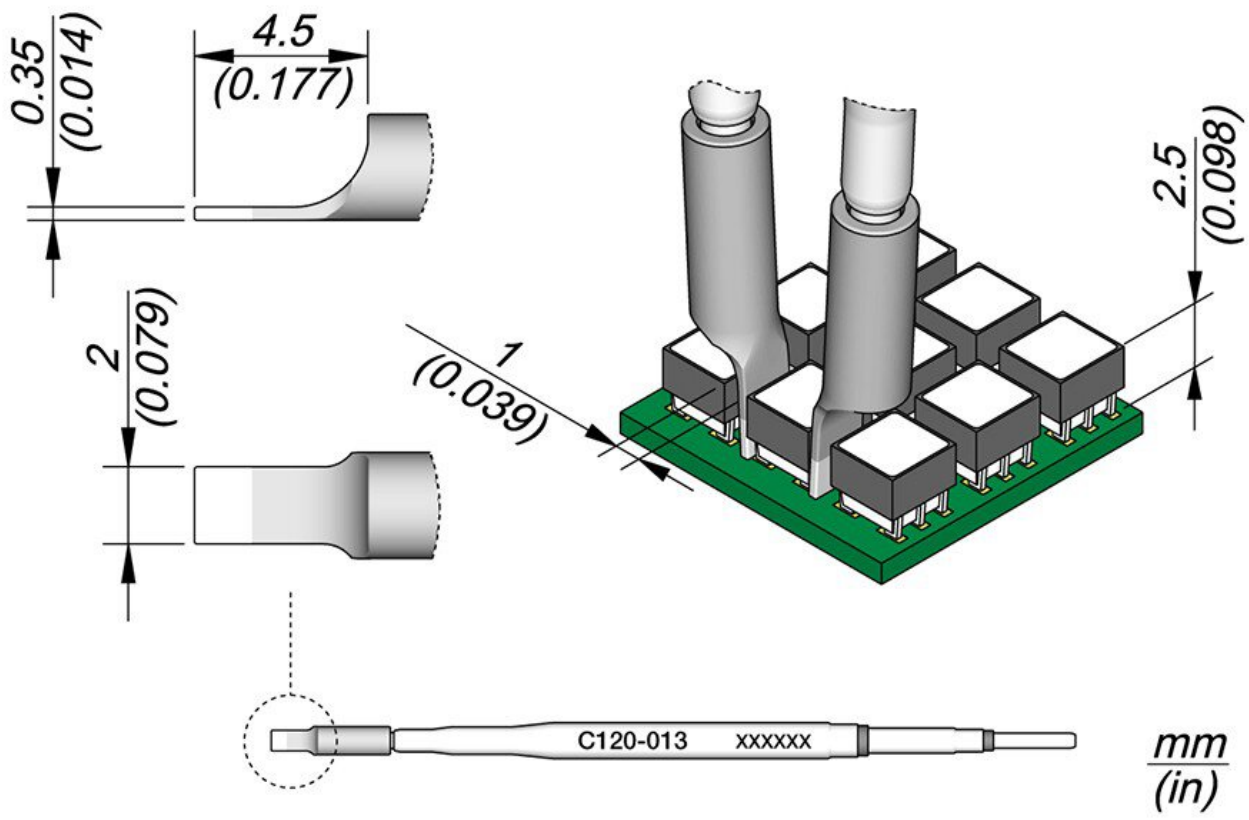

Les pannes à souder de la série C120 conviennent pour les micro-pincettes PA120. Elles peuvent être utilisées pour souder et dessouder les composants de puces ou les Dual-in-Line.
Les pannes sont vendues à l'unité.

N° d'article	WL45192
mannequin	C120-013
Fabricant	JBC
Fabricant Numéro d'article	C120013
Informations sur le fabricant du GPSR	JBC Soldering SL Ramón y Cajal 3 ES-08750 Molins De Rei www.jbctools.com
Unité de vente	1 pièce

Unité de contenu	1 pièce
ligne de produits	C120
Série de panne à souder	C120
avec chauffage intégré	oui
dimensions maximales	2 x 0,35 mm
utilisation maximale	• pour puce • pour Dual-in-Line-IC
forme de pic	en forme de lame
alignement de pointe	droit
Pièce à main adaptée	AM120, PA120
pièce à main assortie	PA120, AM120
Conforme aux normes ESD	non