Panne à souder en forme de burin, 2,4 x 0,6 mm

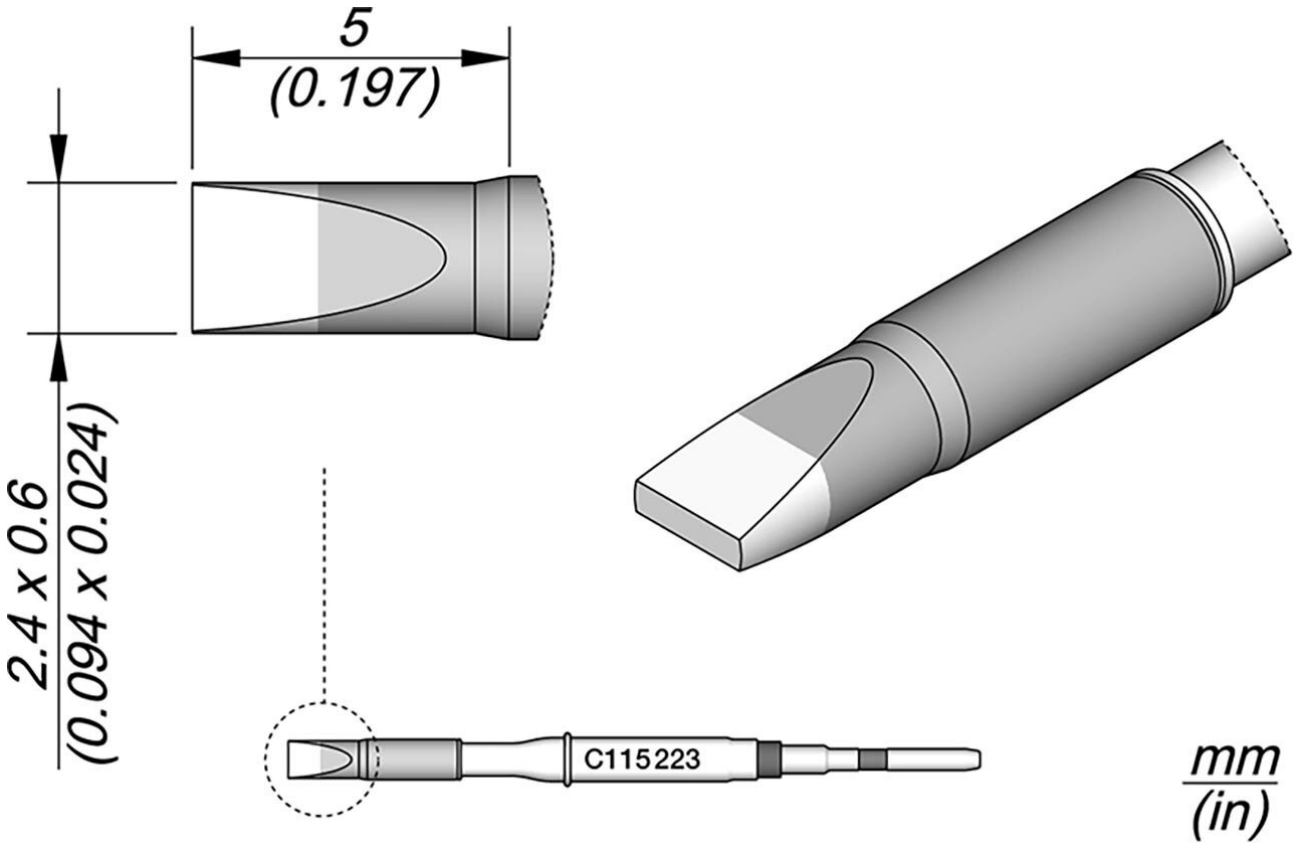

Les pannes à souder de la série C115 conviennent pour le soudage et la réparation de très petites pièces. Elles sont compatibles avec les nano-pièces à main NT115-A, NP115-A et AN115-A.

Numéro d'article	**WL45013**
Modèle	C115-223
Fabricant	JBC
Numéro d'article du fabricant	C115223
Données du fabricant du GPSR	JBC Soldering SL Ramón y Cajal 3 ES-08750 Molins De Rei www.jbctools.com
Unité de vente	1 pièce
Unité de contenu	1 pièce

Série de produits	C115
Série de conseils	C115
Dimensions de la pointe	2,4 x 0,6 mm
Longueur de la pointe	5 mm
Forme de la pointe	en forme de burin
Alignement des pointes	droit
Pièce à main assortie	AN115, NP115, NT115
Conforme aux normes ESD	non