Panne à souder en forme de burin, 6 x 1,3 mm

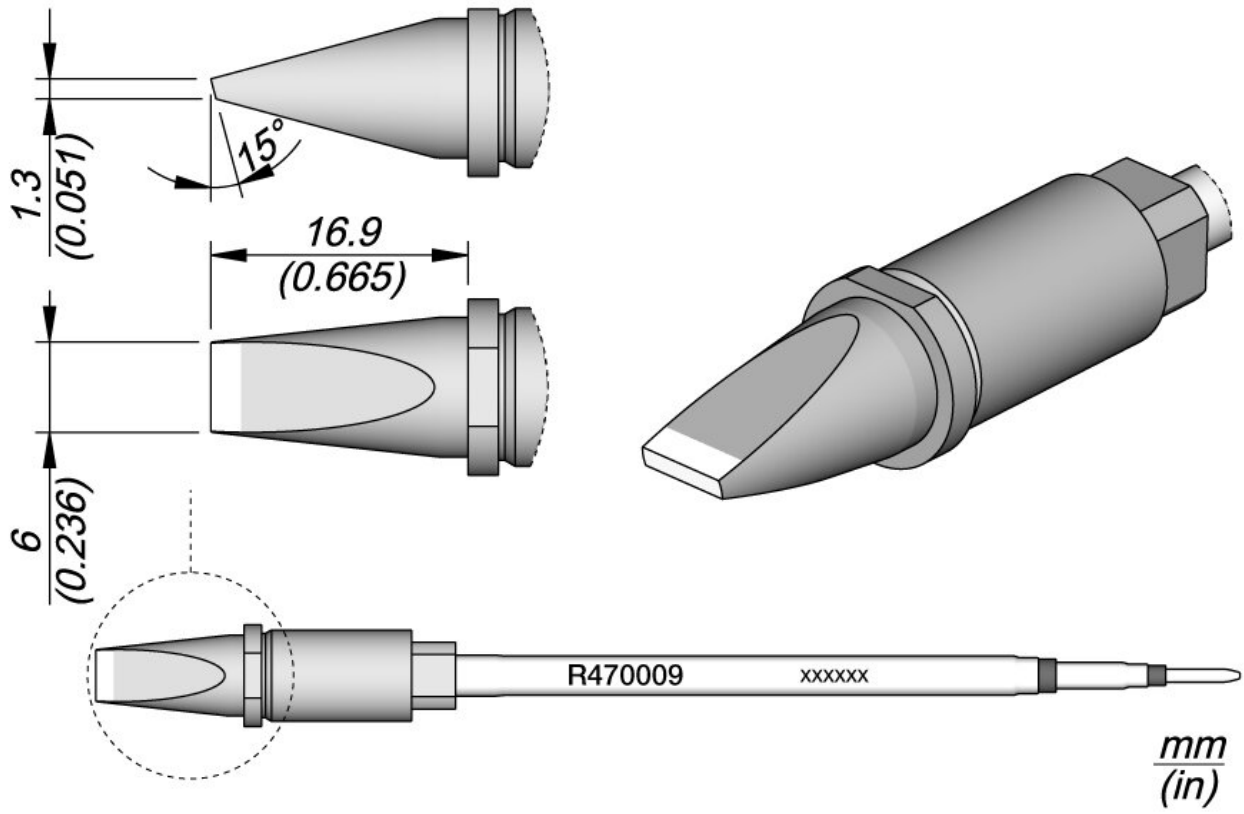

• Pour les applications à forte intensité de chaleur
• Section carrée qui centre parfaitement la cartouche dans le fer à souder et assure un positionnement vertical précis
• La cartouche peut être utilisée dans 4 positions différentes, qui peuvent être changées par pas de 90 °

Numéro d'article	**WL43736**
Modèle	R470-009
Fabricant	JBC
Numéro d'article du fabricant	R470009
Données du fabricant du GPSR	JBC Soldering SL Ramón y Cajal 3 ES-08750 Molins De Rei www.jbctools.com

Unité de vente	1 pièce
Unité de contenu	1 pièce
Série de produits	R470
Support assorti	CS2R470
pointe à souder ou à dessouder	Pointe à souder
Série de conseils	R470
Angle (pointe à souder)	15 °
Dimensions de la pointe	6 x 1,3 mm
Longueur de la pointe	16,9 mm
Largeur de la pointe	6 mm
Épaisseur de la pointe	1,3 mm
Applications de pourboires	Utilisation universelle
Forme de la pointe	en forme de burin
Alignement des pointes	droit
Pièce à main assortie	TR470, TRA470
Conforme aux normes ESD	non