Panne à souder en forme de burin, 2,2 x 1 mm

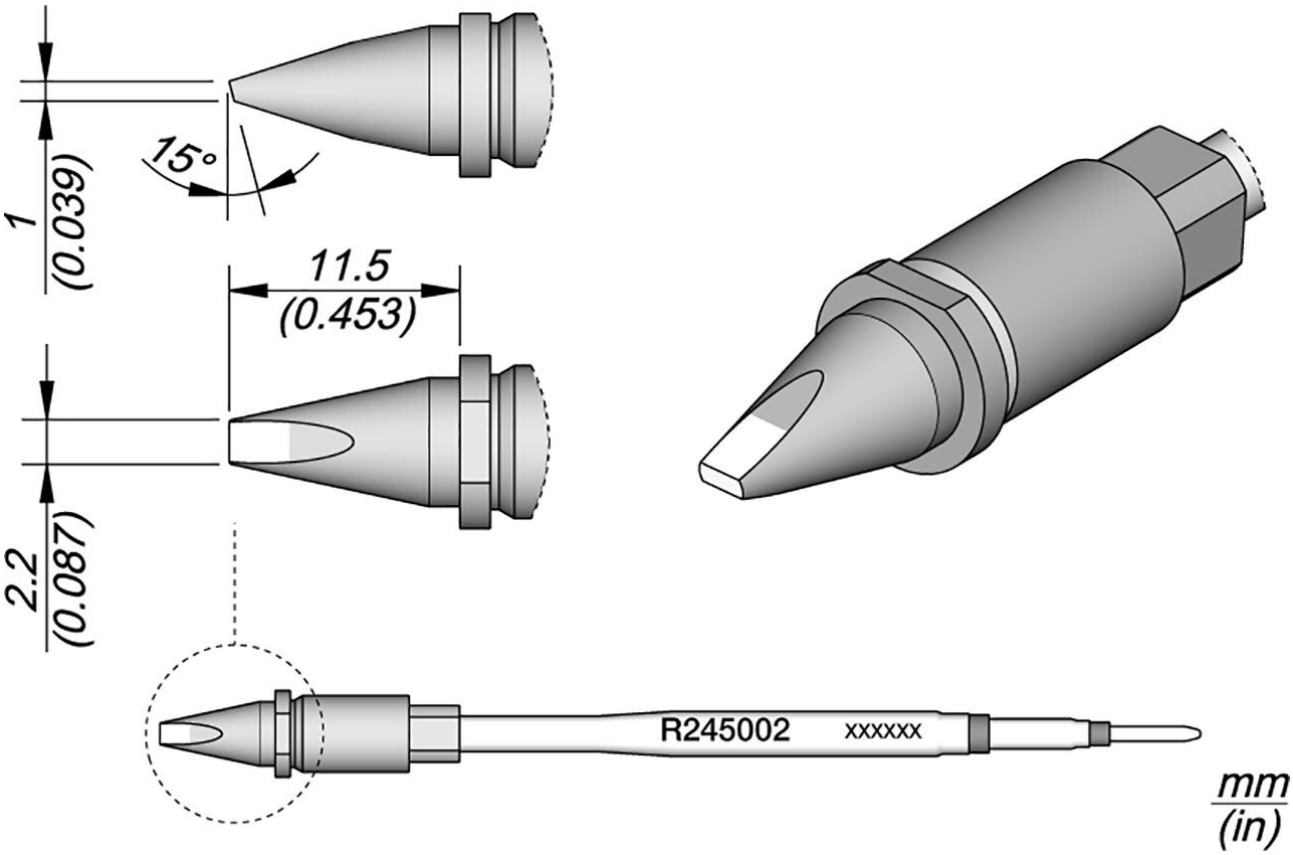

• Pour processus automatisés
• Pour applications de soudage standards
• La conception comprend une section carrée qui centre parfaitement la cartouche dans les fers à souder et assure un positionnement vertical précis
• Cette section carrée permet d'insérer la cartouche dans 4 positions différentes, qui peuvent être changées par incréments de 90°.

Numéro d'article	**WL43420**
Modèle	R245-002
Fabricant	JBC
Numéro d'article du fabricant	R245002
Données du fabricant du GPSR	JBC Soldering SL Ramón y Cajal 3 ES-08750 Molins De Rei www.jbctools.com

Unité de vente	1 pièce
Unité de contenu	1 pièce
Série de produits	R245
Support assorti	CS2R245
pointe à souder ou à dessouder	Pointe à souder
Série de conseils	R245
Angle (pointe à souder)	15 °
Dimensions de la pointe	2,2 x 1 mm
Longueur de la pointe	11,5 mm
Largeur de la pointe	2,2 mm
Épaisseur de la pointe	1 mm
Applications de pourboires	Utilisation universelle
Forme de la pointe	en forme de burin
Alignement des pointes	biaisé
Pièce à main assortie	TR245, TRA245
Conforme aux normes ESD	non