# Panne à souder C470046 en forme de lame 7,5 mm, pour HT470 et T470

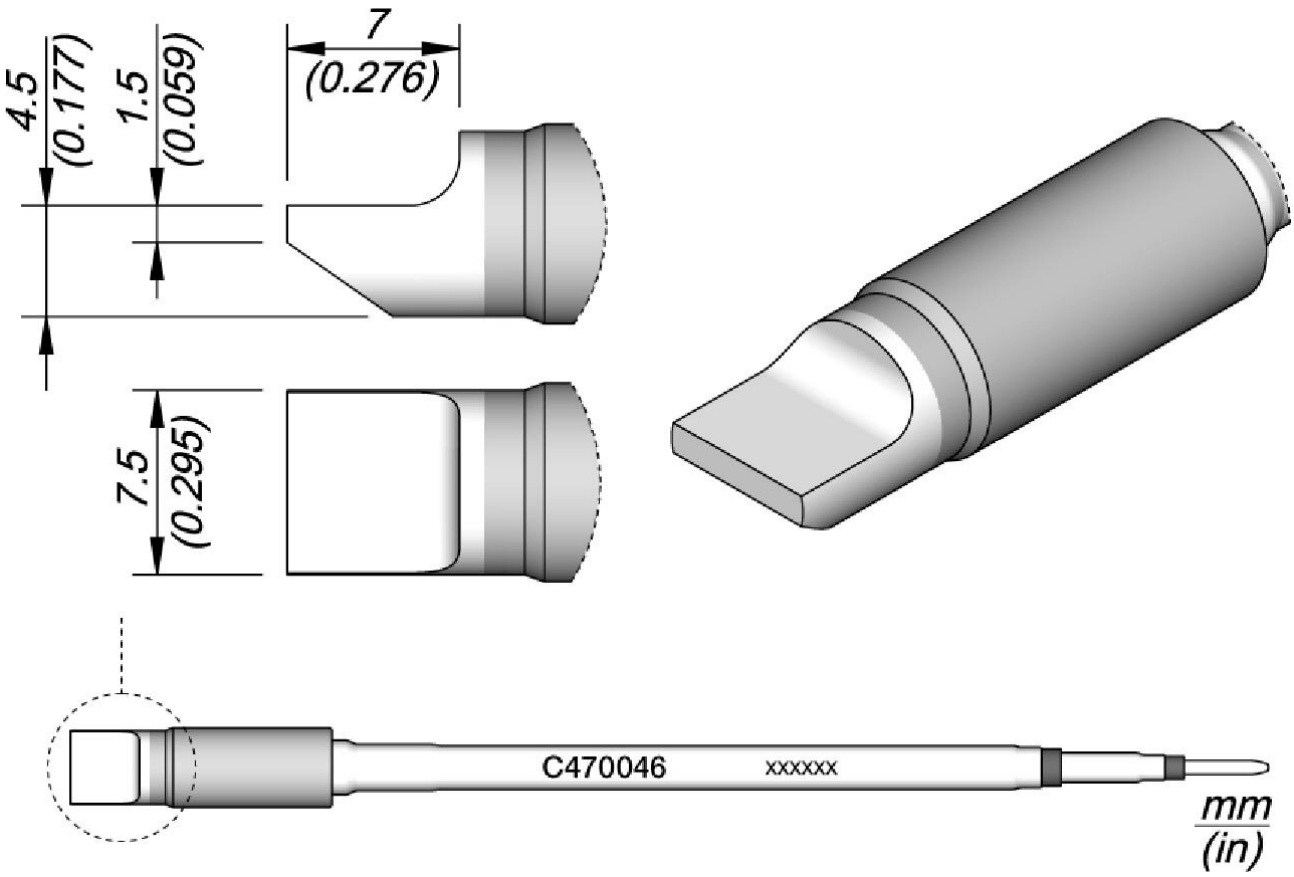


 Cette cartouche est spécialement conçue pour le soudage de câbles et de connecteurs.
 Elle fonctionne avec la pince thermique HT470 HD, réduisant ainsi le temps de manipulation, et est également compatible avec les manches T470 HD.
 Les cartouches C470 sont parfaites pour les travaux de soudage intensifs comme les CMS ou les applications nécessitant une puissance élevée.
• Les embouts JBC Long Life Tips offrent un réchauffage immédiat, un excellent transfert thermique et une durée de vie élevée.
• Grâce au JBC Most Efficient Soldering System et aux fonctions Sleep & Hibernation, elles durent 5 fois plus longtemps que les autres modèles.

| | |
|---|---|
| **Numéro d'article** | **WL29130** |
| Modèle | C470046 |
| Fabricant | JBC |

| | |
|---|---|
| Numéro d'article du fabricant | C470046 |
| Données du fabricant du GPSR | JBC Soldering SL<br>Ramón y Cajal 3<br>ES-08750 Molins De Rei<br>www.jbctools.com |
| Unité de vente | 1 pièce |
| Unité de contenu | 1 pièce |
| Série de conseils | C470 |
| Forme de la pointe | en forme de lame |
| Alignement des pointes | droit |
| Pièce à main assortie | T470 |
| Conforme aux normes ESD | non |