# Panne à souder en forme de burin, 28 x 4 mm, C470022

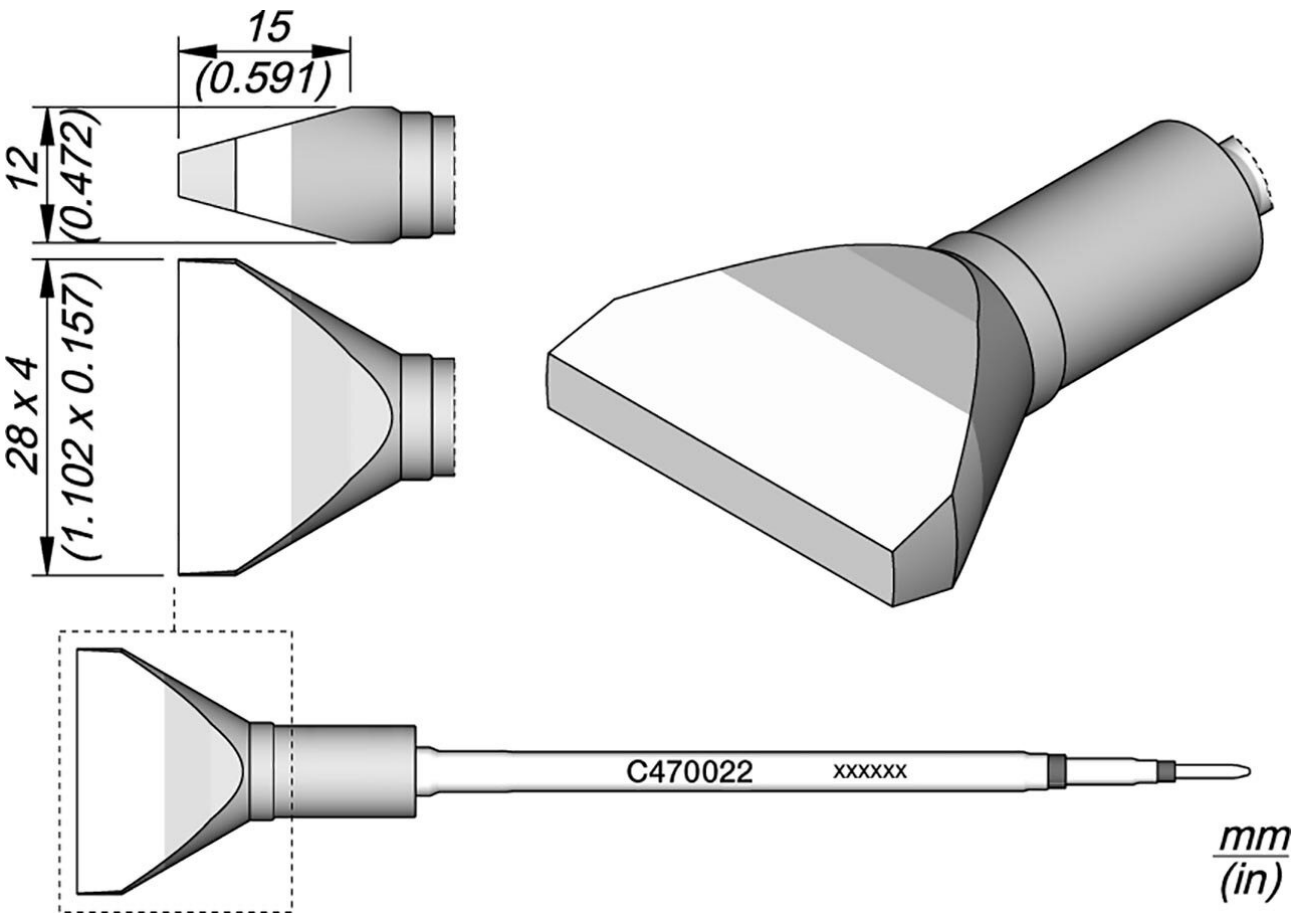


| N° d'article | WL26240 |
|---|---|
| mannequin | C470-022 |
| Fabricant | JBC |
| Fabricant Numéro d'article | C470022 |
| Informations sur le fabricant du GPSR | JBC Soldering SL<br>Ramón y Cajal 3<br>ES-08750 Molins De Rei<br>www.jbctools.com |
| Unité de vente | 1 pièce |
| Unité de contenu | 1 pièce |
| ligne de produits | C470 |
| Série de panne à souder | C470 |
| forme de pic | en forme de burin |

| | |
|---|---|
| alignement de pointe | droit |
| fer à souder assorti | T470 |
| Pièce à main adaptée | T470 |
| pièce à main assortie | T470 |
| Conforme aux normes ESD | non |