# Pointe à dessouder D : 1,2 mm, throughhole

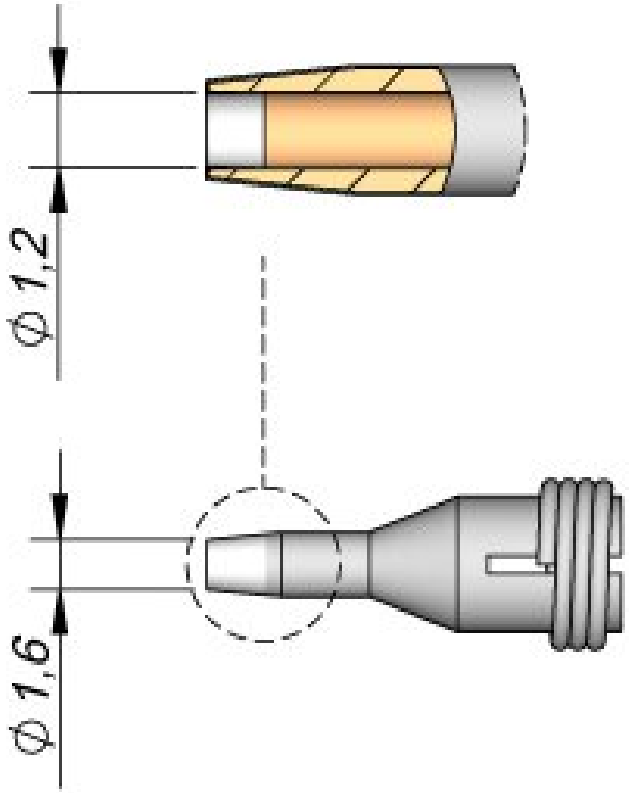


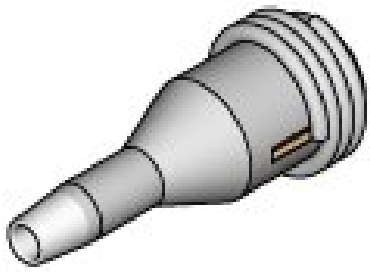

C360-004
Ø max. pin = 1

- Réchauffement immédiat et excellent transfert thermique
- Mode veille et repos
- À insérer

| **Numéro d'article** | **WL25289** |
|---|---|
| Modèle | C360-004 |
| Fabricant | JBC |
| Numéro d'article du fabricant | C360004 |
| Données du fabricant du GPSR | JBC Soldering SL<br>Ramón y Cajal 3<br>ES-08750 Molins De Rei<br>www.jbctools.com |
| Longueur avec emballage | 60 mm |

| | |
|---|---|
| Largeur avec emballage | 35 mm |
| Hauteur avec emballage | 35 mm |
| Unité de vente | 1 pièce |
| Unité de contenu | 1 pièce |
| Série de produits | C360 |
| Série de conseils | C360 |
| Diamètre intérieur | 1,2 mm |
| Diamètre extérieur | 1,6 mm |
| Applications de pourboires | pour broche, max D : 1 mm |
| Forme de la pointe | catégorie particulière |
| Alignement des pointes | droit |
| Pièce à main assortie | DS360 |
| Conforme aux normes ESD | non |