Panne à souder LF-ERSADUR

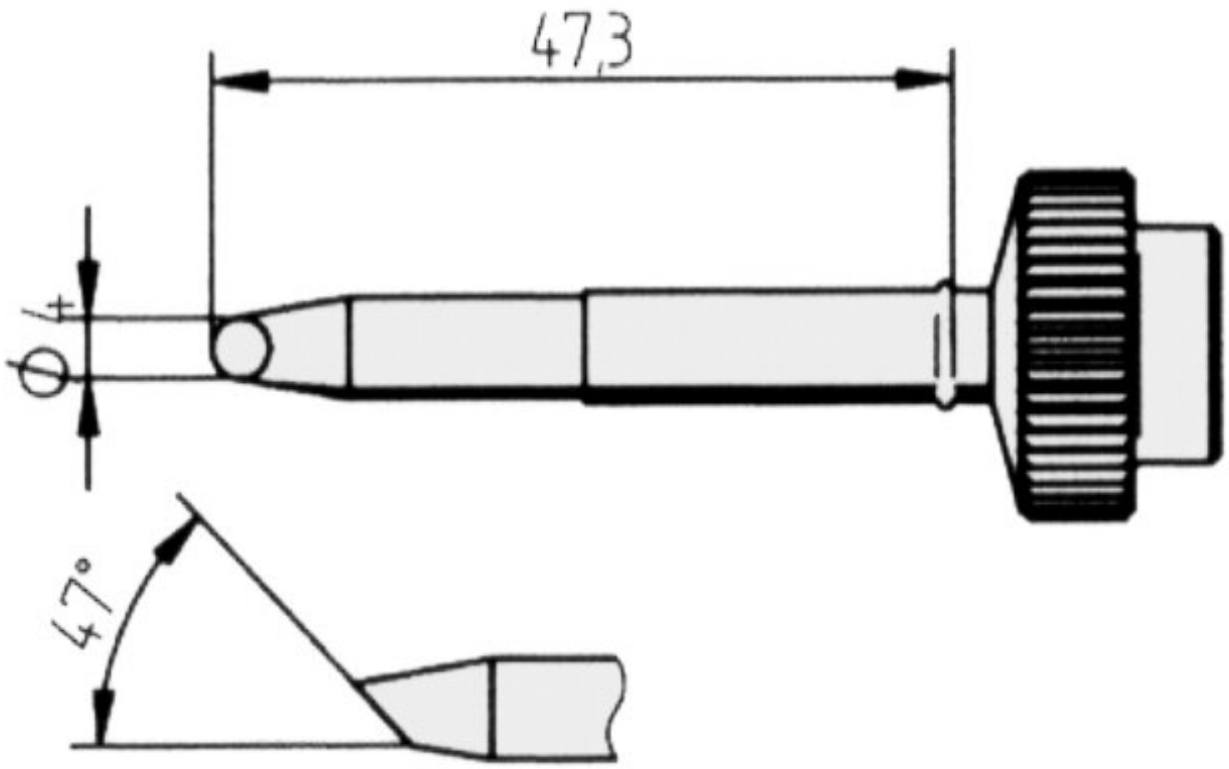

• Panne à souder longue durée avec revêtement ERSADUR-LF longue durée pour le fer à souder Tech tool Les stations de soudage DIGITAL 2000 A, DIGIITAL 60 A et MICRO-CON 60iA
• Emballage contenant 1 panne à souder dans un emballage dans un emballage SB

Numéro d'article	**WL23743**
Modèle	612WD-LF
Fabricant	ERSA
Numéro d'article du fabricant	0612WDLF/SB
Données du fabricant du GPSR	ERSA GmbH Leonhard-Karl-Strasse 24 DE-97877 Wertheim www.ersa.de
Longueur	64 mm
Longueur avec emballage	140 mm

Largeur avec emballage	80 mm
Hauteur avec emballage	25 mm
Unité de vente	1 pièce
Unité de contenu	1 pièce
Longueur totale	64 mm
Série de produits	612
Conforme RoHS	oui
Série de conseils	612
Diamètre de la pointe à souder	4 mm
Forme de la pointe	conique
Alignement des pointes	biaisé
Revêtement de la pointe à souder	panne à souder continue
Pièce à main assortie	TECH-TOOL
Conforme aux normes ESD	non