# Panne à souder pour FM2027 et FM2028, D 2 mm, biseautée

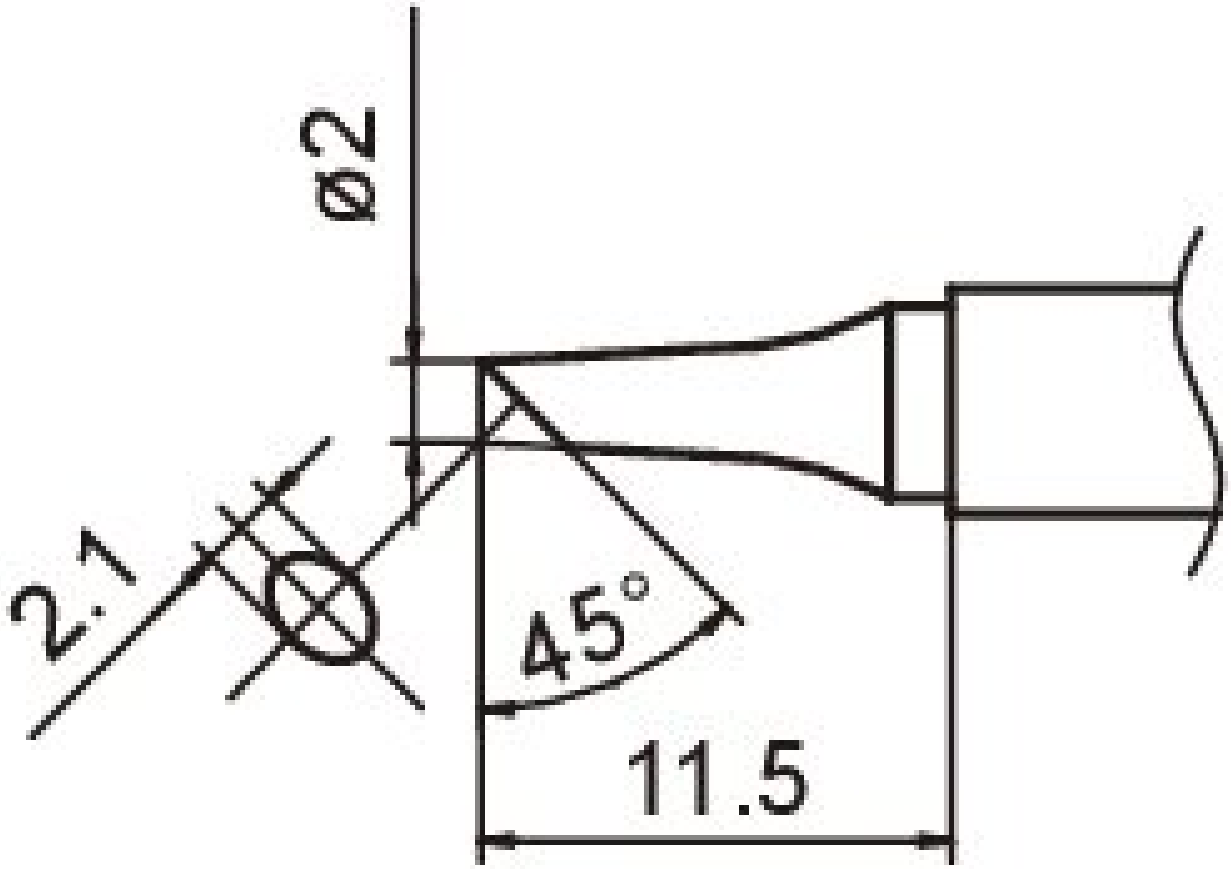


- avec chauffage intégré
- convient pour la FM-203 en combinaison avec la FM 2027
- convient pour le FM-204 en combinaison avec le FM 2027/FM 2028
- convient pour la FM-206 en combinaison avec la FM 2027
- convient pour le FX-951 en combinaison avec le FM 2027 / FM 2028

| **Numéro d'article** | **WL22947** |
|---|---|
| Modèle | T15-BC2 |
| Fabricant | HAKKO |
| Numéro d'article du fabricant | T15-BC2 |
| Données du fabricant du GPSR | TBK - Technisches Büro Kullik GmbH<br>Industriestrasse 27<br>DE-56276 Großmaischeid |

| | |
|---|---|
| | www.kullik.com/ |
| Longueur | 220 mm |
| Largeur | 45 mm |
| Hauteur | 7 mm |
| Unité de vente | 1 pièce |
| Unité de contenu | 1 pièce |
| Série de produits | T15 |
| Série de conseils | T15 |
| Diamètre de la pointe à souder | 2 mm |
| Forme de la pointe | ronde |
| Alignement des pointes | biaisé |
| Pièce à main assortie | FM-2027, FM-2028 |
| Conforme aux normes ESD | non |