Pannes à souder spéciales de la série C245 pour fer à souder T245

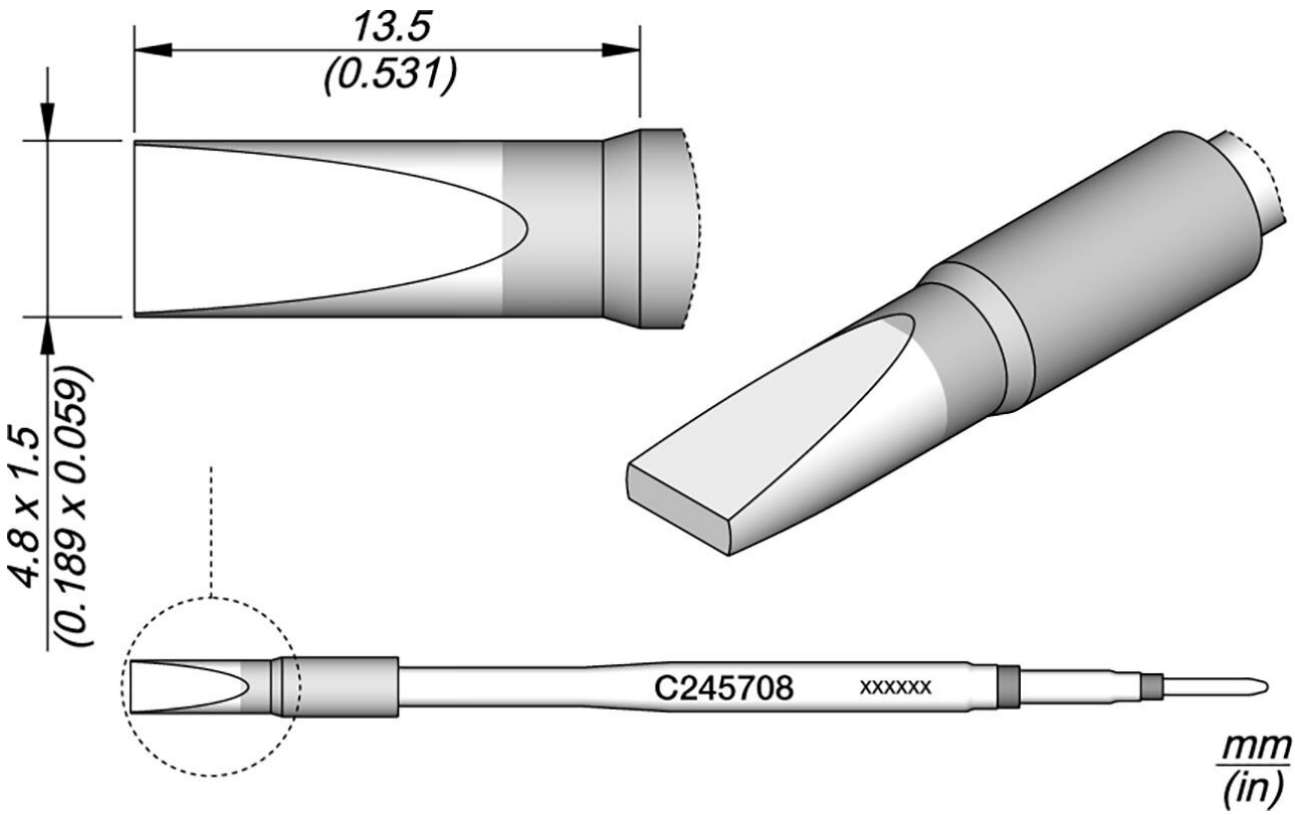

- Pour application d'étaim sur une grande surface (utilisation spéciale)
- Avec une couche de fer renforcée

Numéro d'article	**WL22585**
Modèle	C245-708
Fabricant	JBC
Numéro d'article du fabricant	C245708
Données du fabricant du GPSR	JBC Soldering SL Ramón y Cajal 3 ES-08750 Molins De Rei www.jbctools.com
Longueur avec emballage	110 mm
Largeur avec emballage	12 mm
Hauteur avec emballage	12 mm

Unité de vente	1 pièce
Unité de contenu	1 pièce
Série de produits	C245
Série de conseils	C245
Chauffage intégré inclus	oui
Dimensions de la pointe	4,8 x 1,5 mm
Longueur de la pointe	13,5 mm
Longueur totale de la pointe à souder	100 mm
Forme de la pointe	en forme de burin
Alignement des pointes	droit
Pièce à main assortie	T245
Conforme aux normes ESD	non