Panne à souder en forme de lame, 6 x 0,4 mm

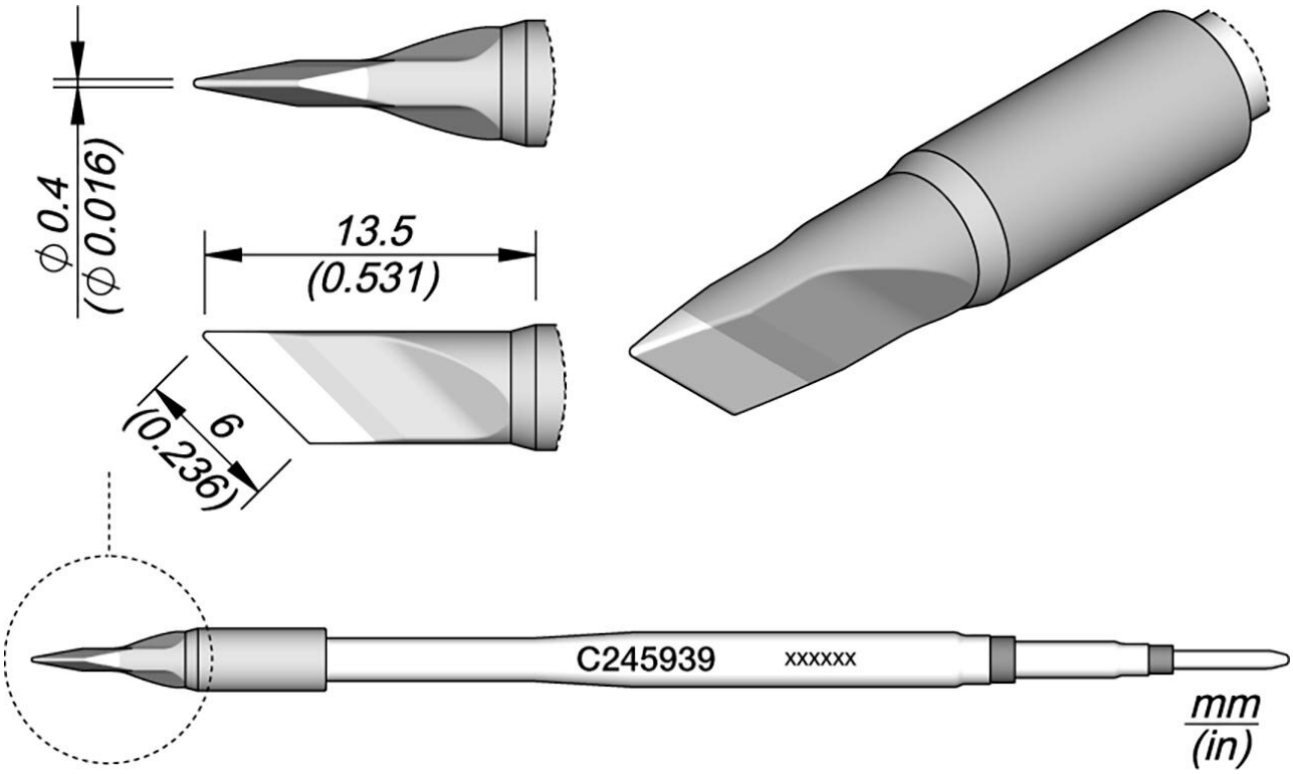

Pannes à souder de la série C245 pour fer à souder T245 (anciennement AD-2245). Elles conviennent pour des travaux de soudage général. Modes sommeil et veille lorsque rangées.

Numéro d'article	**WL22528**
Modèle	C245-939
Fabricant	JBC
Numéro d'article du fabricant	C245939
Données du fabricant du GPSR	JBC Soldering SL Ramón y Cajal 3 ES-08750 Molins De Rei www.jbctools.com
Longueur avec emballage	110 mm
Largeur avec emballage	12 mm
Hauteur avec emballage	12 mm
Unité de vente	1 pièce

Unité de contenu	1 pièce
Série de produits	C245
Série de conseils	C245
Chauffage intégré inclus	oui
Dimensions de la pointe	6 x 0,4 mm
Longueur de la pointe	13,5 mm
Longueur totale de la pointe à souder	100 mm
Forme de la pointe	en forme de lame
Alignement des pointes	droit
Pièce à main assortie	T245
Conforme aux normes ESD	non