Panne à souder pour T210-A / T210-NA, fine, pointue

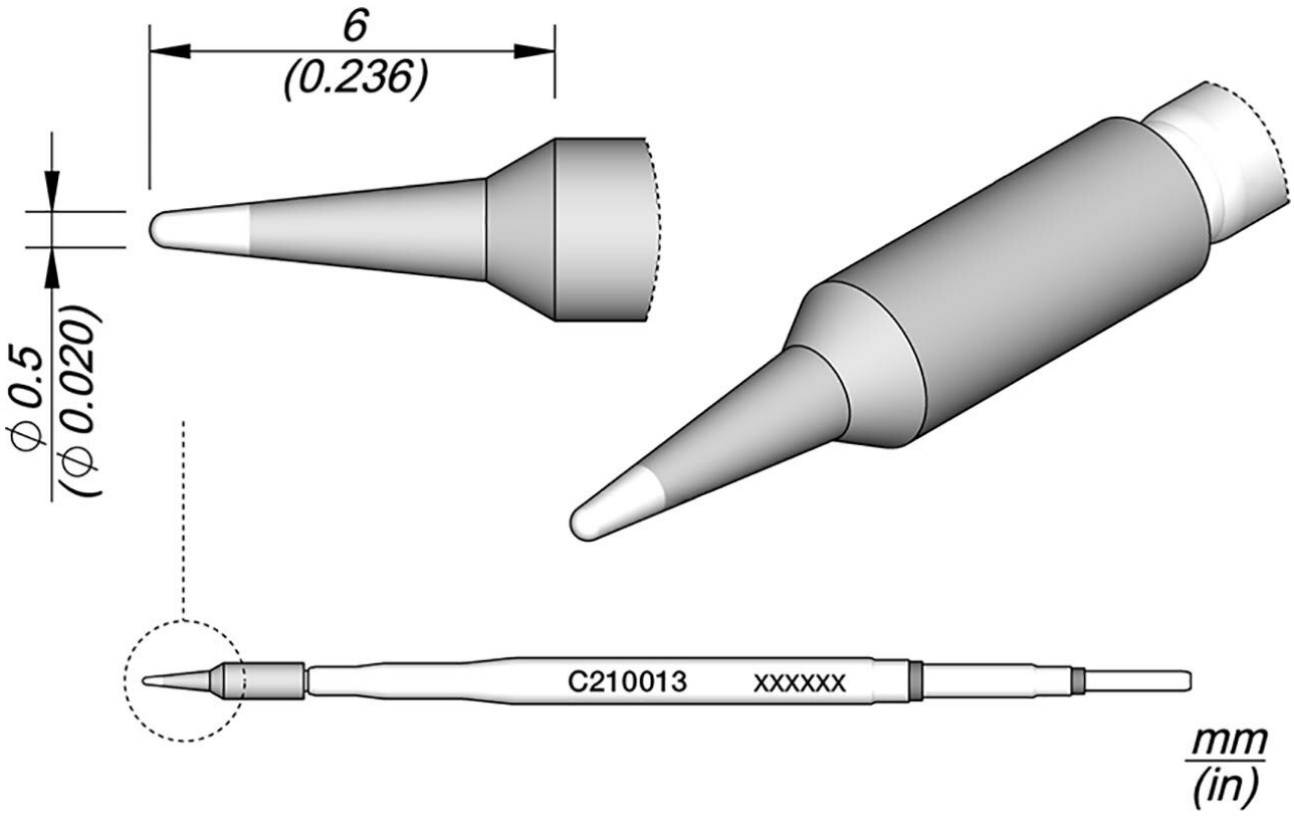

Numéro d'article	WL22049
Modèle	C210-013
Fabricant	JBC
Numéro d'article du fabricant	C210013
Données du fabricant du GPSR	JBC Soldering SL Ramón y Cajal 3 ES-08750 Molins De Rei www.jbctools.com
Longueur avec emballage	110 mm
Largeur avec emballage	12 mm
Hauteur avec emballage	12 mm
Unité de vente	1 pièce
Unité de contenu	1 pièce
Série de produits	C210
Série de conseils	C210

Chauffage intégré inclus	oui
Longueur de la pointe	6 mm
Longueur totale de la pointe à souder	80 mm
Diamètre de la pointe à souder	0,5 mm
Forme de la pointe	mince, pointu
Alignement des pointes	droit
Pièce à main assortie	T210
Accessoires assortis	DC-A - Cartridge dispenser case C105C210
Conforme aux normes ESD	non