Panne à dessouder pour X-TOOL

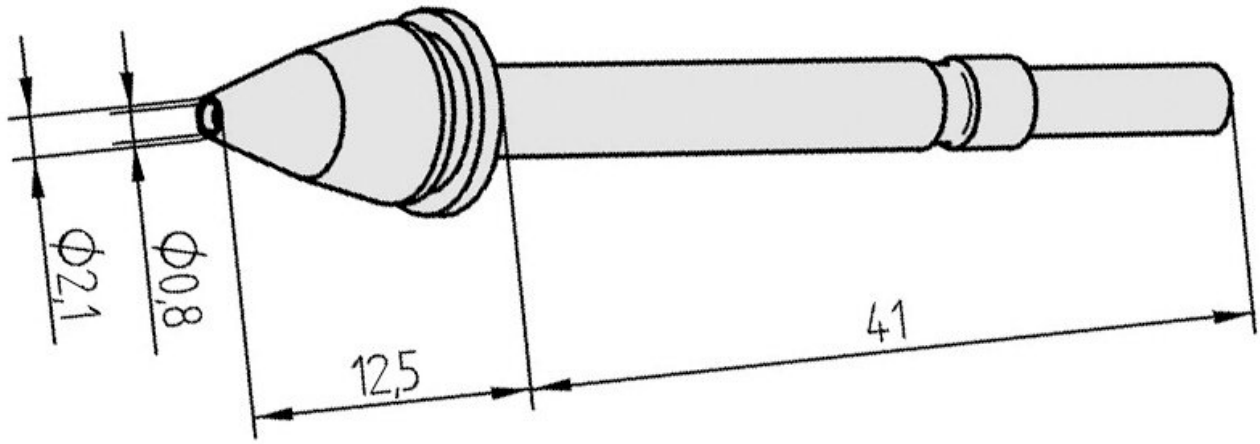

• Panne à dessouder avec revêtement ERSADUR pour DIGITAL 2000 A avec station de vide avec appareil de dessoudage X-TOOL, DIGITAL 2000 A avec unité Venturi pour un raccordement externe à l'air comprimé (0DIG20AVU) avec appareil de dessoudage X-TOOL et X-TOOL Kit 1, ainsi que, i-CON2, i-CON VARIO 2 et i-CON VARIO 4 chacun avec appareil de dessoudage X-TOOL.
• Emballage contenant 1 panne à souder dans un emballage SB

Numéro d'article	**WL21902**
Modèle	722ED-0821
Fabricant	ERSA
Numéro d'article du fabricant	0722ED0821/SB
Données du fabricant du GPSR	ERSA GmbH Leonhard-Karl-Strasse 24 DE-97877 Wertheim www.ersa.de
Longueur avec emballage	105 mm
Largeur avec emballage	60 mm
Hauteur avec emballage	10 mm
Unité de vente	1 pièce
Unité de contenu	1 pièce
Série de produits	722
Conforme RoHS	oui

Type de pointe à souder	panne à souder continue
Série de conseils	722
Diamètre intérieur	0,8 mm
Diamètre extérieur	2,1 mm
Forme de la pointe	conique
Alignement des pointes	droit
Pièce à main assortie	X-TOOL
Pièce à main assortie	0720ENJ
Conforme aux normes ESD	non