Buse duale à air chaud ND15 19 x 14 mm, 2 côtés chauffés

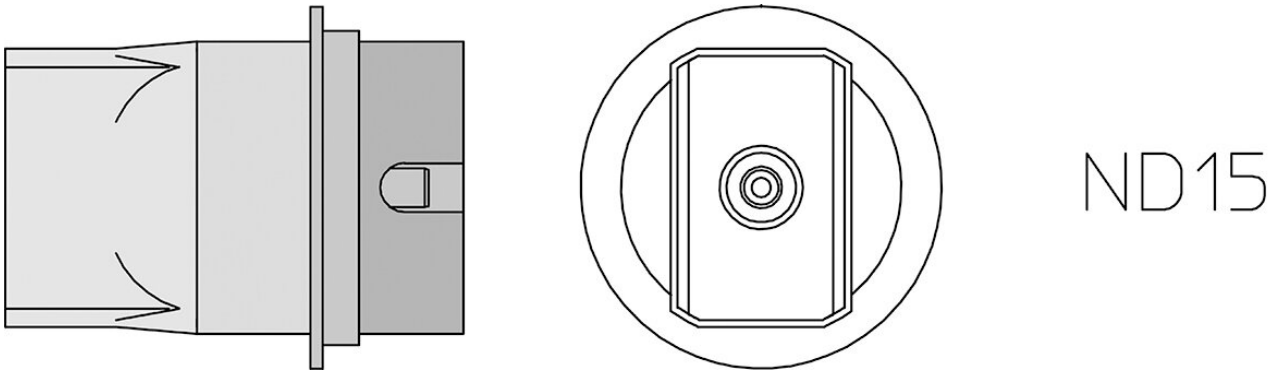

- avec plaque de pré-chauffe 19 x 14 mm
- 2 côtés chauffés
- Type ND, Largeur X = Côté chauffé

Numéro d'article	**WL16657**
Modèle	ND-15
Fabricant	WELLER
Numéro d'article du fabricant	T0058736841N
Données du fabricant du GPSR	WELLER Tools GmbH Carl-Benz-Strasse 2 DE-74354 Besigheim www.weller-tools.com
Unité de vente	1 pièce
Unité de contenu	1 pièce
Série de produits	Buse duale ND à air chaud
Longueur de la pointe	19 mm
Longueur de la pointe en pouces	0,748 in
Largeur de la pointe	12 mm
Largeur de la pointe en pouces	0,472 in
Forme de la pointe	buse à air chaud
Alignement des pointes	droit
Pièce à main assortie	HAP 2, HAP 3, HAP 3000