Entlötspitze für Pad-Reinigung, Ø 0,8 mm, S1, D530012

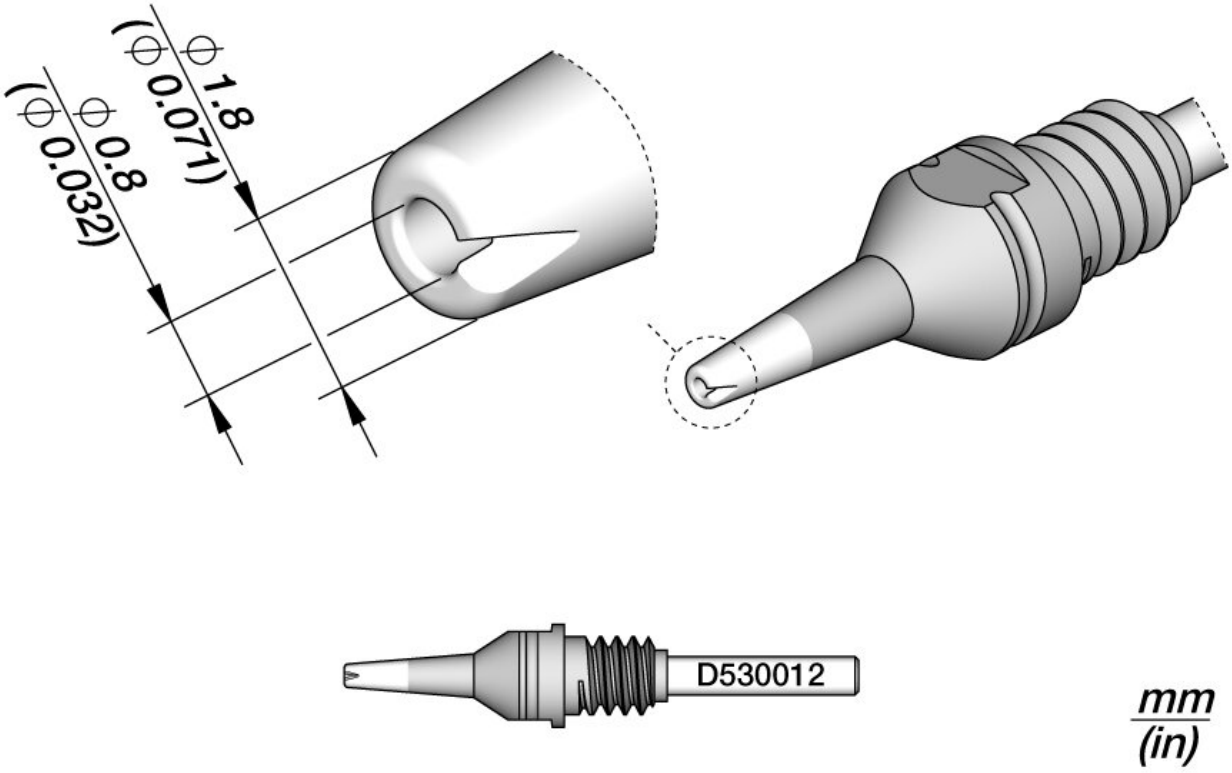

Die Entlötspitzen der Serie D530 für die Pad-Reinigung verfügen über eine charakteristische Kontaktoberfläche mit einem Schlitz, die die Zirkulation der Luft ermöglicht und somit eine einfache Reinigung des Pads gewährleistet. Die JBC Entlötspitze D530012 hat einem Innendurchmesser von Ø 0,8 mm und einen Außendurchmesser von Ø 1,8 mm.

Artikel-Nr.	**WL85013**
Hersteller	JBC
Hersteller-Artikel-Nr.	D530012
GPSR Herstellerdaten	JBC Soldering SL Ramón y Cajal 3 ES-08750 Molins De Rei www.jbctools.com
Länge mit Verpackung	95 mm

Breite mit Verpackung	45 mm
Höhe mit Verpackung	5 mm
Verkaufseinheit	1 Stück
Inhaltseinheit	1 Stück
Innendurchmesser Entlötspitze	0,8 mm
Lötspitze oder Entlötspitze	Entlötspitze
Spitzenserie	D530
Anwendungsbereich Entlötspitze	Pad-Reinigung
Lötspitzendurchmesser	1,8 mm
passender Entlötkolben	DT530-A
Passendes Handstück	DT530
ESD gerecht	nein