Lötspitze Format 2.4D

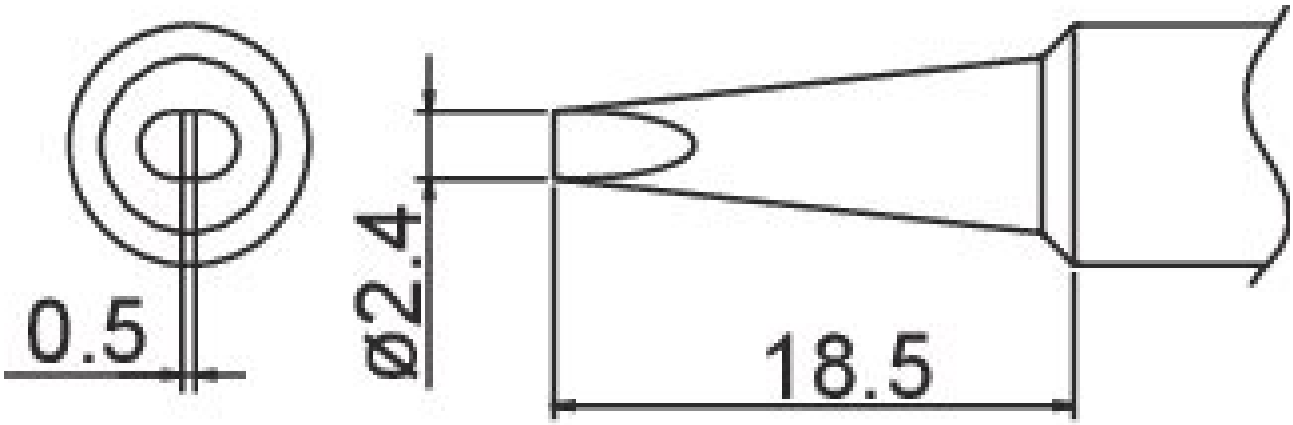

• für HAKKO Lötkolben 908 / 914 / 952 / FX 8805

Artikel-Nr.	**WL74944**
Hersteller	HAKKO
Hersteller-Artikel-Nr.	T19-D24
GPSR Herstellerdaten	TBK - Technisches Büro Kullik GmbH Industriestrasse 27 DE-56276 Großmaischeid www.kullik.com/
Länge	125 mm
Breite	48 mm
Höhe	10 mm
Verkaufseinheit	1 Stück
Inhaltseinheit	1 Stück