COMPOSIT Lötspitze Format 6C

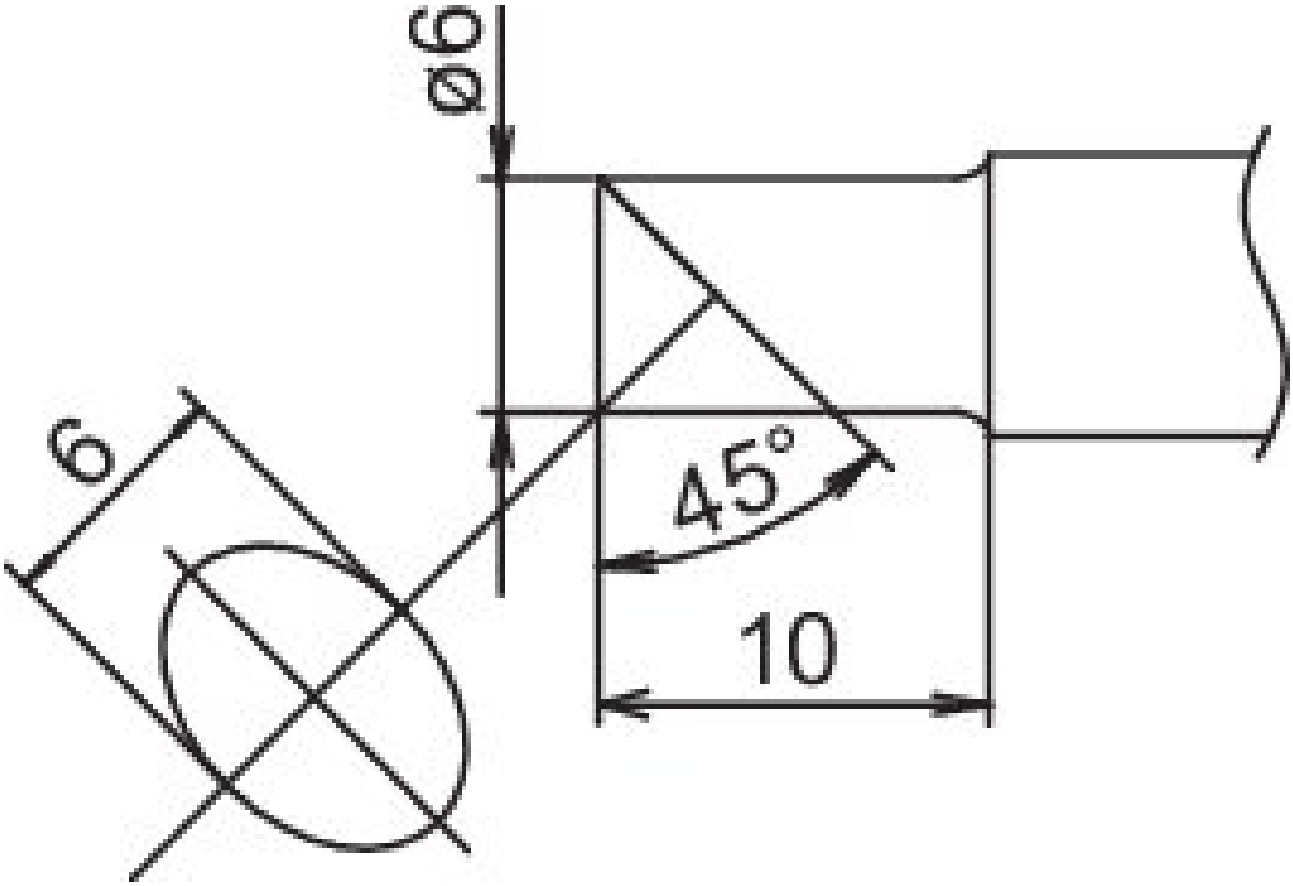

- für HAKKO Lötkolben FM 2030 und HAKKO N2-Lötkolben FM 2031 (Düse D - B 3124)

Artikel-Nr.	**WL74923**
Hersteller	HAKKO
Hersteller-Artikel-Nr.	T22-C6
GPSR Herstellerdaten	TBK - Technisches Büro Kullik GmbH Industriestrasse 27 DE-56276 Großmaischeid www.kullik.com/
Länge	220 mm
Breite	45 mm
Höhe	10 mm
Verkaufseinheit	1 Stück

Inhaltseinheit	1 Stück