Lötspitze Format 3BC

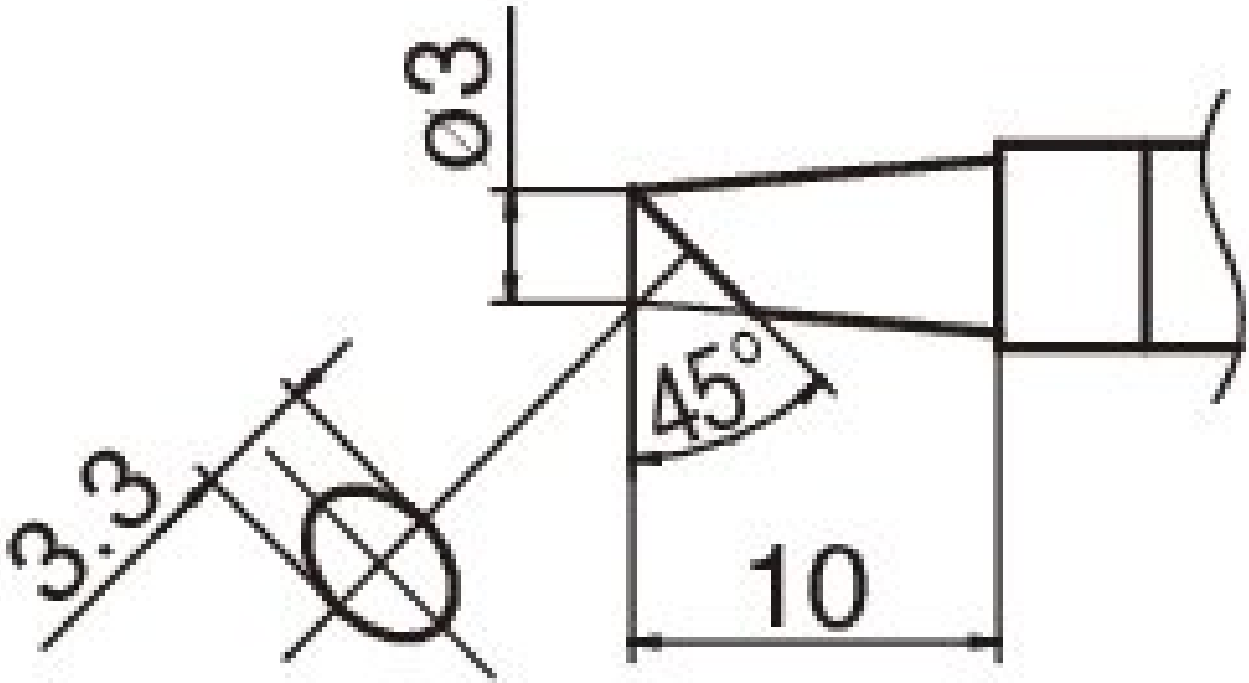

- für HAKKO IoT Lötkolben FN 1101 / FN 1102 (Düse D - B 5236)

Artikel-Nr.	**WL74844**
Hersteller	HAKKO
Hersteller-Artikel-Nr.	T36-BC3
GPSR Herstellerdaten	TBK - Technisches Büro Kullik GmbH Industriestrasse 27 DE-56276 Großmaischeid www.kullik.com/
Länge	220 mm
Breite	45 mm
Höhe	6 mm
Verkaufseinheit	1 Stück
Inhaltseinheit	1 Stück
Spitzenserie	T36
ESD gerecht	nein