Aktiv-Lötspitze Format 1.4JD

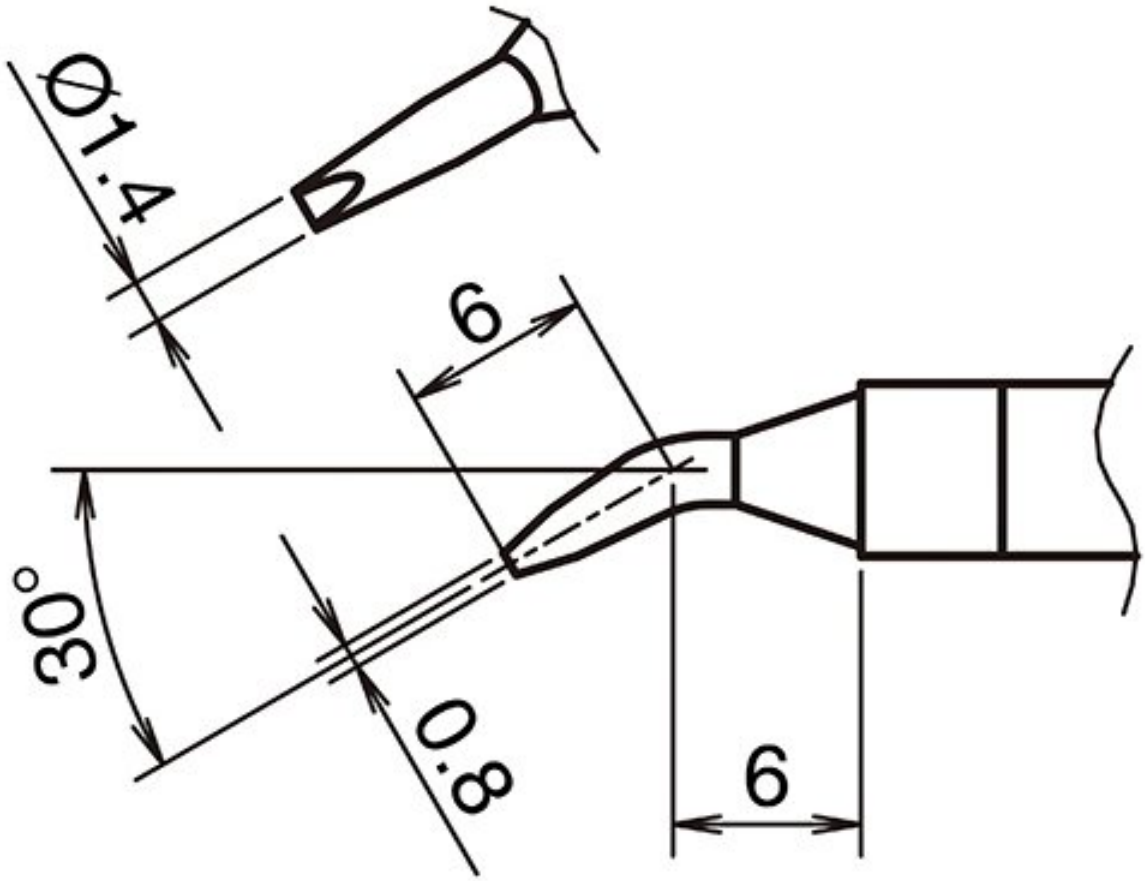

• für HAKKO Lötkolben FX 9701

Artikel-Nr.	**WL74315**
Hersteller	HAKKO
Hersteller-Artikel-Nr.	T39-JD14
GPSR Herstellerdaten	TBK - Technisches Büro Kullik GmbH Industriestrasse 27 DE-56276 Großmaischeid www.kullik.com/
Länge	12 mm
Breite	1,4 mm
Höhe	0,8 mm

Verkaufseinheit	1 Stück
Inhaltseinheit	1 Stück
Spitzenserie	T39
Spitzenform	konisch
Spitzenausrichtung	gebogen
Passendes Handstück	FX-971
ESD gerecht	nein