Lötspitze R470, Pin-Connector, Ø 1,5 mm, R470041

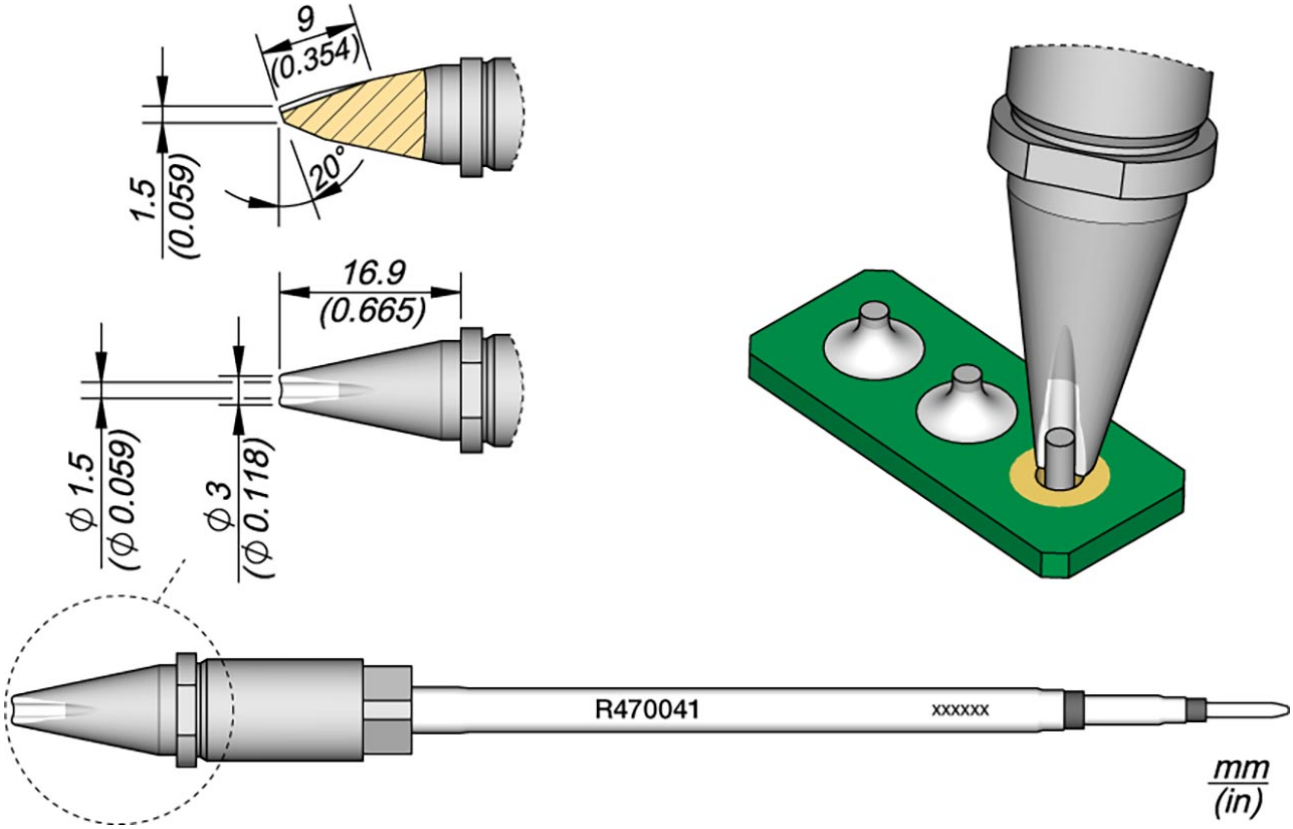

• für automatisierte Lötprozesse
• quadratischer Querschnitt, der die Lötspitze perfekt im Lötkolben zentriert und ein präzise vertikale Positionierung gewährleistet
• die Lötspitze kann in 4 verschiedene Positionen eingesetzt werden, die in 90° Schritten gewechselt werden können

Artikel-Nr.	**WL69877**
Modell	R470041
Hersteller	JBC
Hersteller-Artikel-Nr.	R470041
Verkaufseinheit	1 Stück
Inhaltseinheit	1 Stück
Produktserie	R470
passende Ablage	CS2R470

Lötspitze oder Entlötspitze	Lötspitze
Spitzenserie	R470
Außendurchmesser	3 mm
Spitzen-Maße	Ø 1,5 x 1,5 mm
Spitzenlänge	16,9 mm
Spitzendicke	1,5 mm
Lötspitzendurchmesser	1,5 mm
Spitzenverwendung	Löten von Stechverbindungen und Kabeln
Spitzenform	meißelförmig
Spitzenausrichtung	gerade
passender Lötkolben	TR470, TRA470
Passendes Handstück	TR470, TRA470
passendes Handstück	TR470, TRA470