Lötspitze R245, mit integrierter Heizung, Ø 0,75 mm, R245026

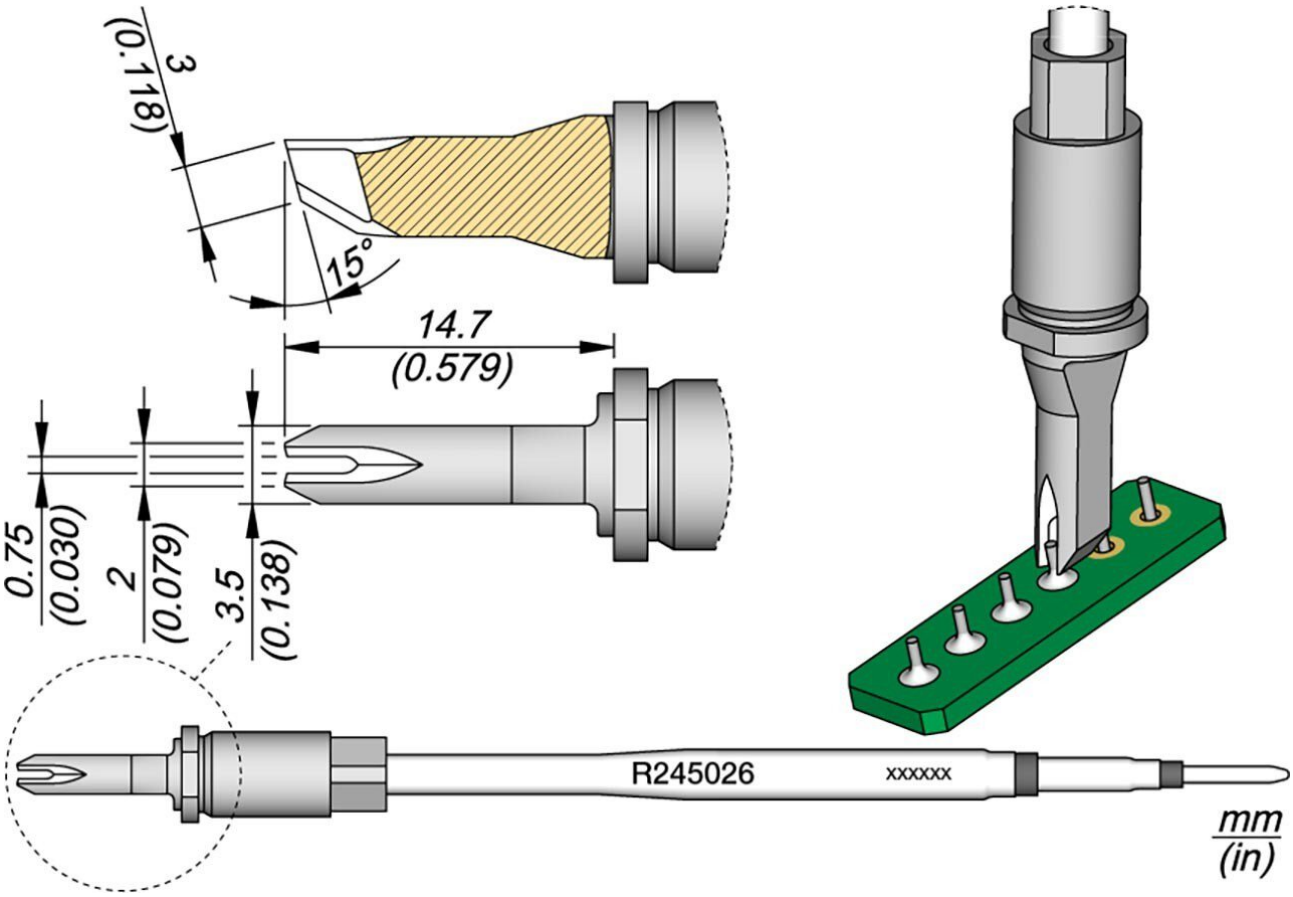

Artikel-Nr.	**WL69837**
Modell	R245026
Hersteller	JBC
Hersteller-Artikel-Nr.	R245026
GPSR Herstellerdaten	JBC Soldering SL Ramón y Cajal 3 ES-08750 Molins De Rei www.jbctools.com
Verkaufseinheit	1 Stück
Inhaltseinheit	1 Stück
Innenbreite	0,75 mm
Produktserie	R245
passende Ablage	CS2R245

Lötspitze oder Entlötspitze	Lötspitze
Spitzenserie	R245
Kompatible Löteinheit	HA245
Lötspitze Winkel	15 °
Lötspitzenform	Doppelspitze
Spitzen-Maße	3,5 x 3 mm
Spitzenlänge	14,7 mm
Spitzenbreite	3,5 mm
Spitzendicke	3 mm
Lötspitzendurchmesser	0,75 mm
Spitzenverwendung	Schlepplöten
Spitzenform	Twintip
Spitzenausrichtung	gerade
passender Lötkolben	TR245, TRA245
Passendes Handstück	TR245, TRA245
passendes Handstück	TR245, TRA245
ESD gerecht	nein