Lötspitze W14022G für WS140 Entlötpinzette, 22G 3 mm

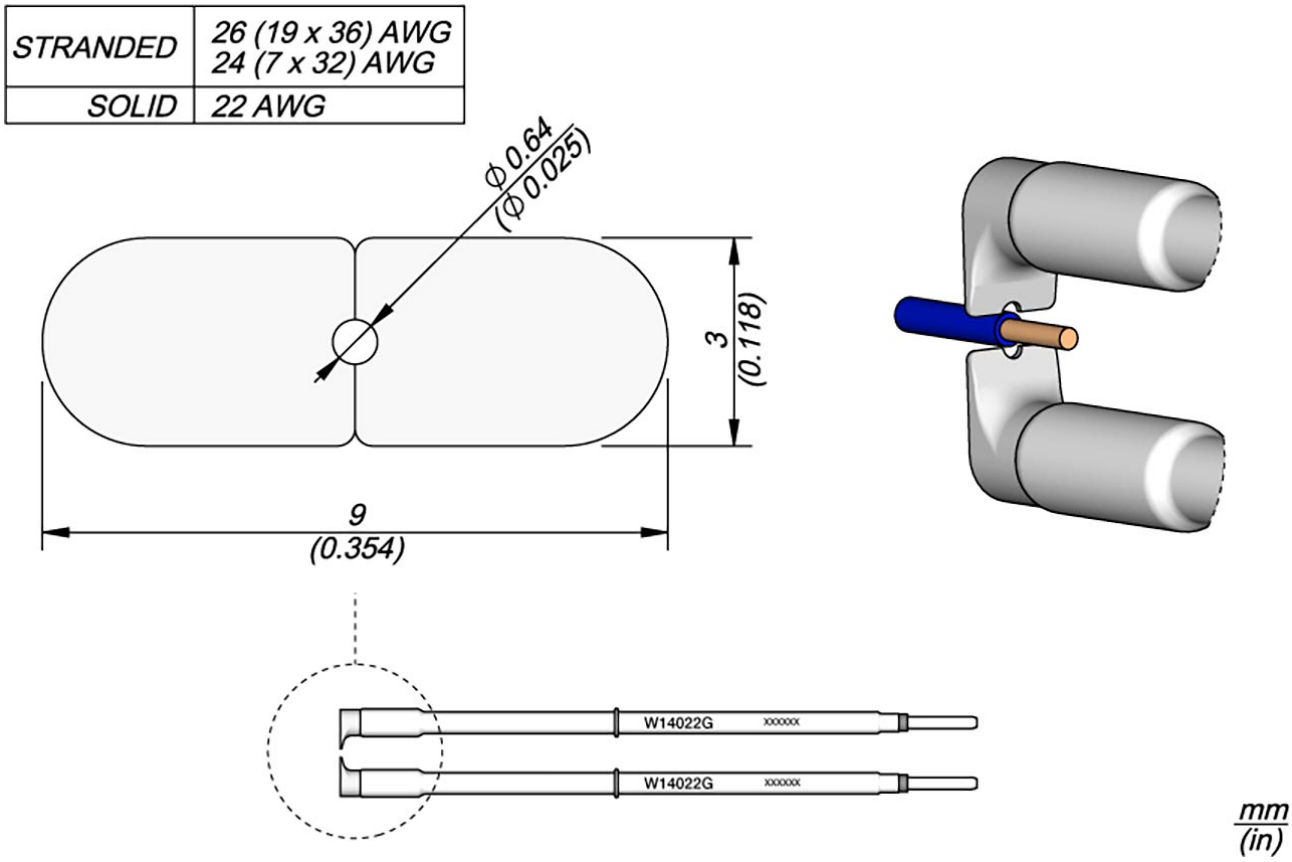

Die W14022G ist speziell für das Abisolieren von Hochtemperaturkabeln aus thermostabilen Materialien wie Teflon*, Kapton*, Silikonkautschuk usw. mit einem Querschnitt von 22 AWG (0,64 mm / 0,0252 in) ausgelegt.
Diese Spitze arbeitet mit der WS140 Präzisions-Hochtemperatur-Abisolierpinzette, die über eine einstellbare Abisolierlänge verfügt, um die Abisolierlänge zu wählen.

Artikel-Nr.	**WL63466**
Hersteller	JBC
Hersteller-Artikel-Nr.	W14022G
Lieferumfang	Beide Lötspitzen sind im Lieferumfang enthalten
Verkaufseinheit	1 Stück
Inhaltseinheit	1 Stück
Spitzenserie	W140

Spitzenform	Sonderform
Spitzenausrichtung	gerade
Passendes Handstück	WS140