Lötspitze gerade, angeschrägt, 2,0 mm, 10er Pack

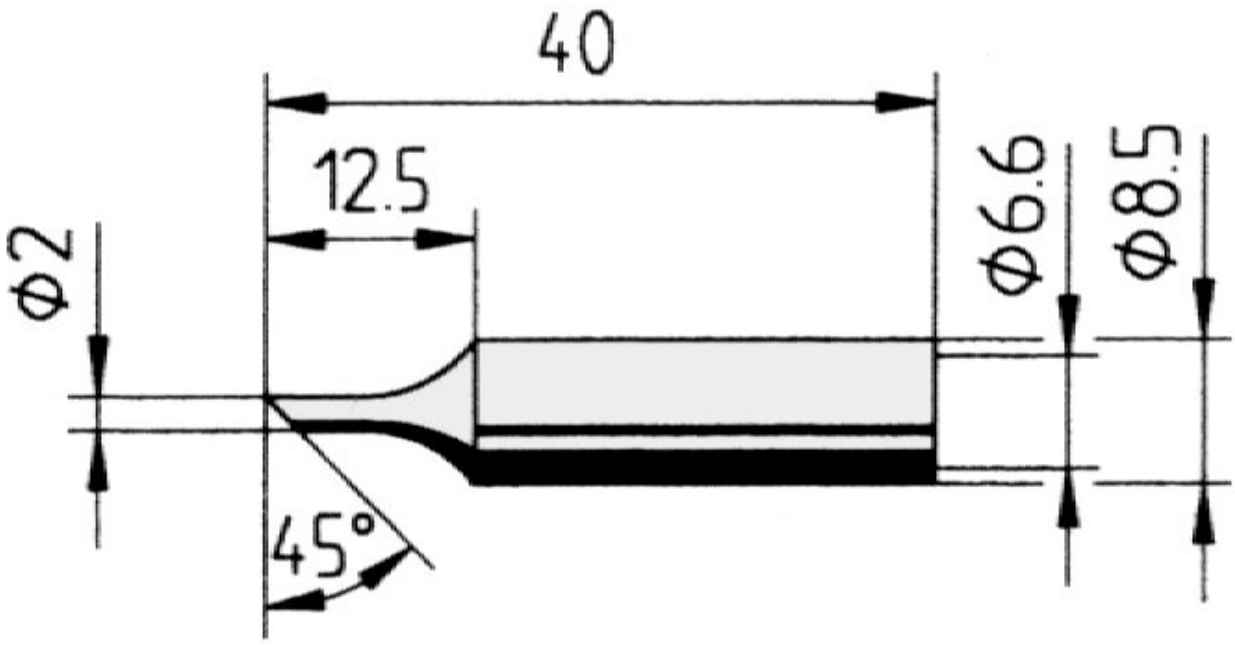

• Dauerlötspitze, gerade, angeschrägt 45° Winkel, 2,0 mm Durchmesser, mit ERSADUR-LF Beschichtung (bleifrei löten) für erhöhte Standzeit.
• passend für die Lötstationen ANANLOG60, ANALOG60A, DIGITAL80, DIGITAL80A, DIGITAL2000A, RDS80, MICRO-CON60, TWIN80A, ELS8000/M/D, MS6000 sowie MS8000

Artikel-Nr.	**WL51121**
Hersteller	ERSA
Hersteller-Artikel-Nr.	0832FDLF/10
GPSR Herstellerdaten	ERSA GmbH Leonhard-Karl-Strasse 24 DE-97877 Wertheim www.ersa.de
Länge mit Verpackung	70 mm
Breite mit Verpackung	55 mm
Höhe mit Verpackung	20 mm
Verkaufseinheit	1 VPE
Inhaltseinheit	10 Stück

Produktserie	832
RoHS konform	ja
Spitzenserie	832
Innendurchmesser Schaft	6,6 mm
Außendurchmesser Schaft	8,5 mm
Spitzenlänge	40 mm
Lötspitzendurchmesser	2 mm
Spitzenform	angeschrägt
Spitzenausrichtung	gerade
Passendes Handstück	ERGO TOOL, MULTI-PRO, MULTI-SPRINT, MULTI-TC, POWER-TOOL, PTC 70
passendes Handstück	Power-Tool, Ergo-Tool, Multi-Pro, Multi-TC, PTC 70, Multi-Sprint
ESD gerecht	nein