Lötspitze R245, Pin-Connector, Ø 2,5 mm, R245011

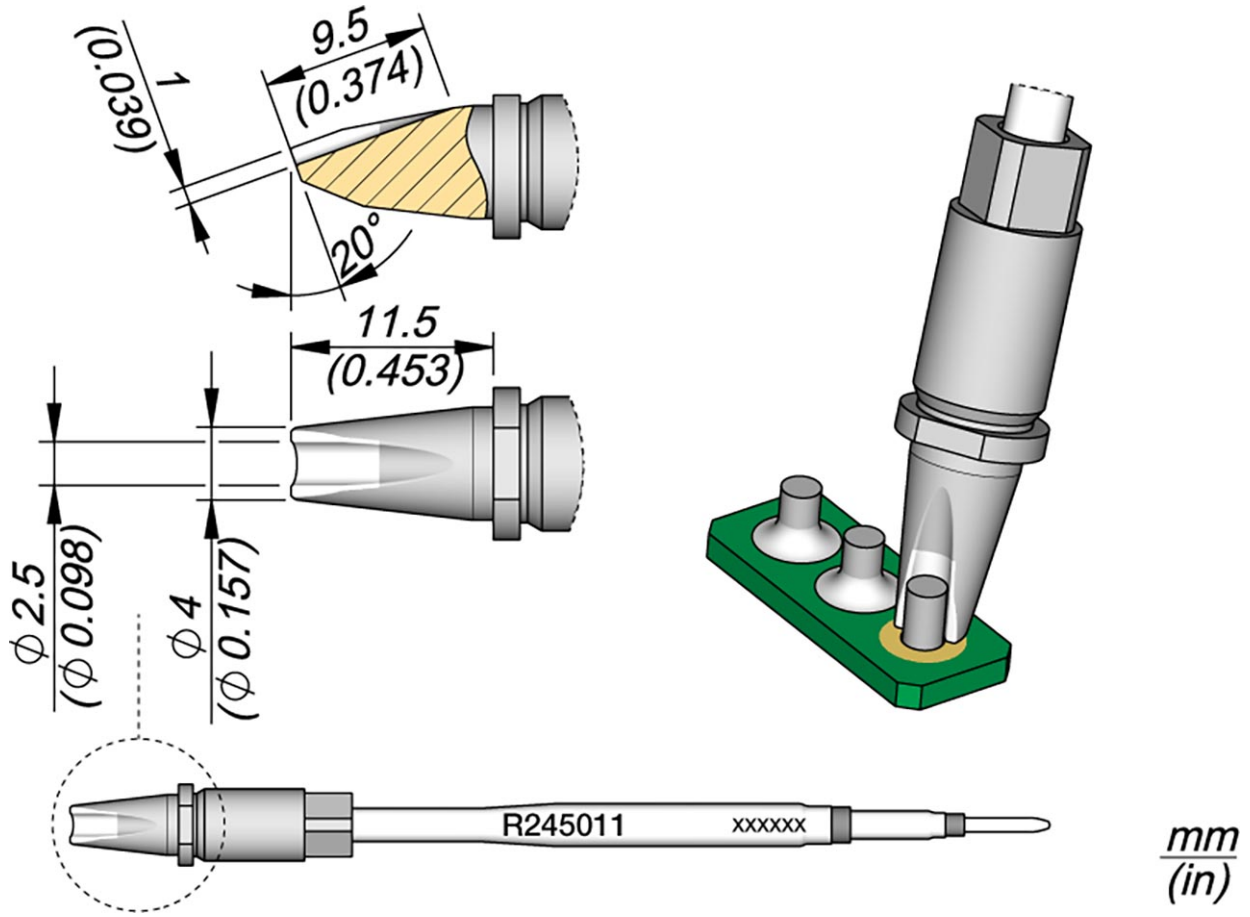

• für automatisierte Prozesse
• für Standardlötanwendungen
• Design beinhaltet einen quadratischen Querschnitt, der die Lötspitze perfekt in die Lötkolben zentriert und eine präzise vertikale Positionierung gewährleistet
• durch diesen quadratischen Querschnitt kann die Lötspitze in 4 verschiedene Positionen eingesetzt werden, die in 90° Schritten gewechselt werden können

Artikel-Nr.	**WL50752**
Modell	R245-011
Hersteller	JBC
Hersteller-Artikel-Nr.	R245011
Verkaufseinheit	1 Stück

Inhaltseinheit	1 Stück
Produktserie	R245
passende Ablage	CS2R245
Lötspitze oder Entlötspitze	Lötspitze
Spitzenserie	R245
Lötspitze Winkel	20 °
Außendurchmesser	4 mm
Spitzen-Maße	Ø 2,5 x 1 mm
Spitzenlänge	11,5 mm
Spitzendicke	1 mm
Lötspitzendurchmesser	2,5 mm
Spitzenverwendung	Universelle Verwendung
Spitzenform	rund
Spitzenausrichtung	gerade
passender Lötkolben	TR245, TRA245
Passendes Handstück	TR245, TRA245
passendes Handstück	TR245, TRA245