Lötspitze R470, Pin Connector, Ø 3 mm, R470031

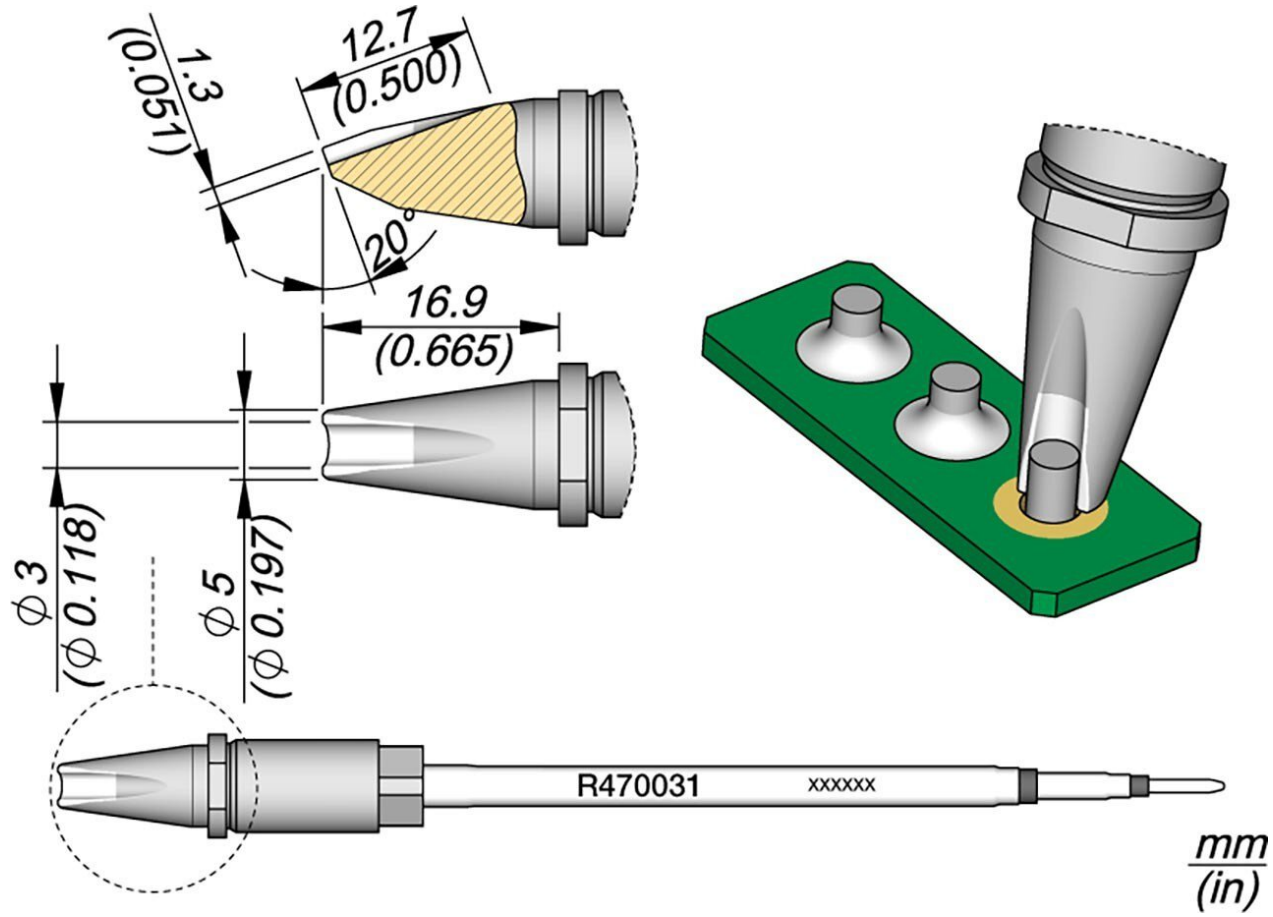

• für wärmeintensive Anwendungen
• quadratischer Querschnitt, der die Lötspitze perfekt im Lötkolben zentriert und ein präzise vertikale Positionierung gewährleistet
• die Lötspitze kann in 4 verschiedene Positionen eingesetzt werden, die in 90° Schritten gewechselt werden können

Artikel-Nr.	**WL50749**
Modell	R470-031
Hersteller	JBC
Hersteller-Artikel-Nr.	R470031
GPSR Herstellerdaten	JBC Soldering SL Ramón y Cajal 3 ES-08750 Molins De Rei

	www.jbctools.com
Verkaufseinheit	1 Stück
Inhaltseinheit	1 Stück
Produktserie	R470
passende Ablage	CS2R470
Lötspitze oder Entlötspitze	Lötspitze
Spitzenserie	R470
Lötspitze Winkel	20 °
Außendurchmesser	5 mm
Spitzen-Maße	Ø 3 x 1,3 mm
Spitzenlänge	16,9 mm
Spitzendicke	1,3 mm
Lötspitzendurchmesser	3 mm
Spitzenverwendung	Universelle Verwendung
Spitzenform	rund
Spitzenausrichtung	gerade
passender Lötkolben	TR470, TRA470
Passendes Handstück	TR470, TRA470
passendes Handstück	TR470, TRA470
ESD gerecht	nein