Lötspitze R470, Pin Connector, Ø 3,8 mm, R470028

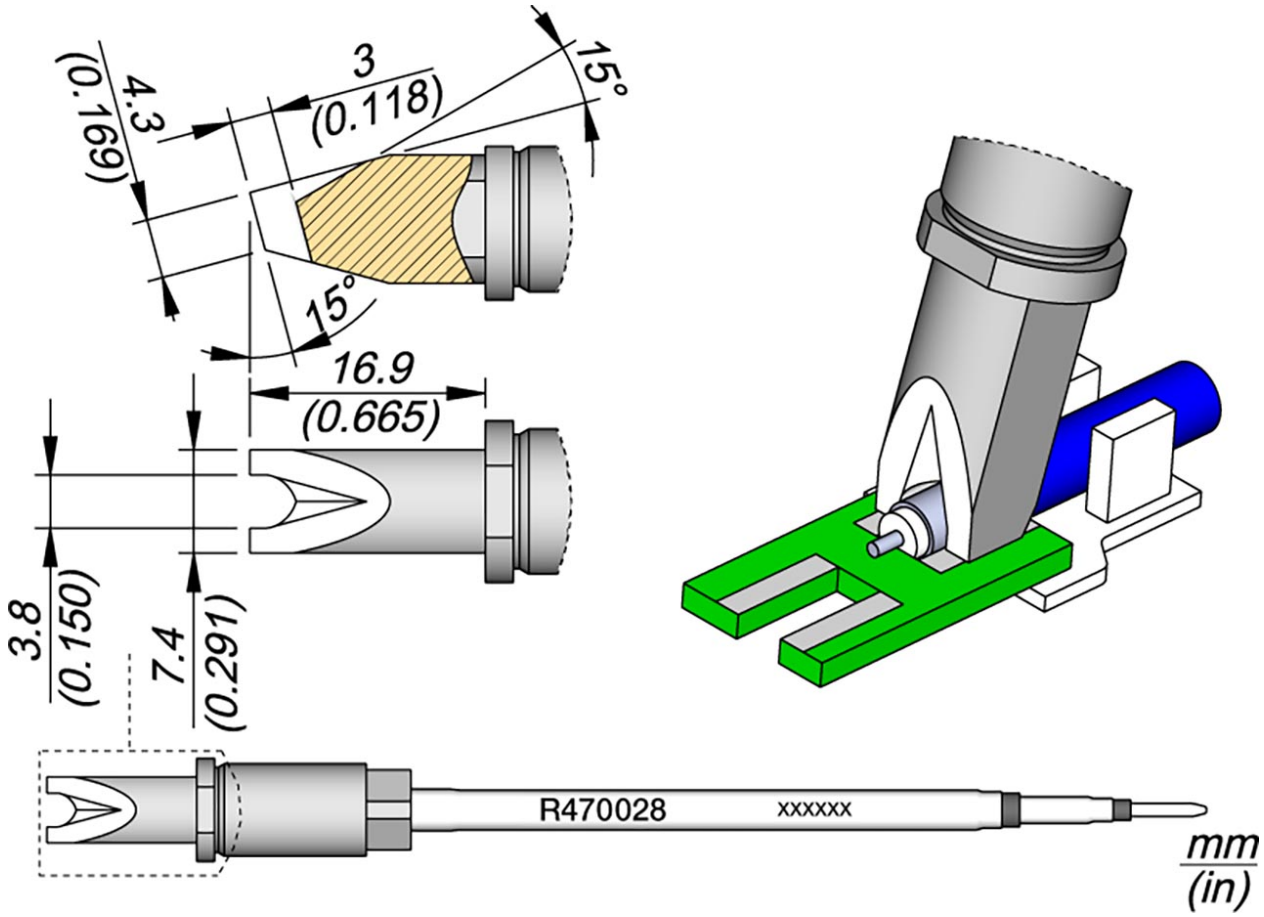

• für wärmeintensive Anwendungen
• quadratischer Querschnitt, der die Lötspitze perfekt im Lötkolben zentriert und ein präzise vertikale Positionierung gewährleistet
• die Lötspitze kann in 4 verschiedene Positionen eingesetzt werden, die in 90° Schritten gewechselt werden können

Artikel-Nr.	**WL50747**
Modell	R470-028
Hersteller	JBC
Hersteller-Artikel-Nr.	R470028
Verkaufseinheit	1 Stück
Inhaltseinheit	1 Stück

Produktserie	R470
passende Ablage	CS2R470
Lötspitze oder Entlötspitze	Lötspitze
Spitzenserie	R470
Lötspitze Winkel	15 °
Spitzen-Maße	Ø 3,8 x 7,4 mm
Spitzenlänge	16,9 mm
Spitzenbreite	7,4 mm
Lötspitzendurchmesser	3,8 mm
Spitzenverwendung	Universelle Verwendung
Spitzenform	rund
Spitzenausrichtung	gerade
passender Lötkolben	TR470, TRA470
Passendes Handstück	TR470, TRA470
passendes Handstück	TR470, TRA470