Lötspitze R470, Schlepplöten, 1,25 mm, R470027

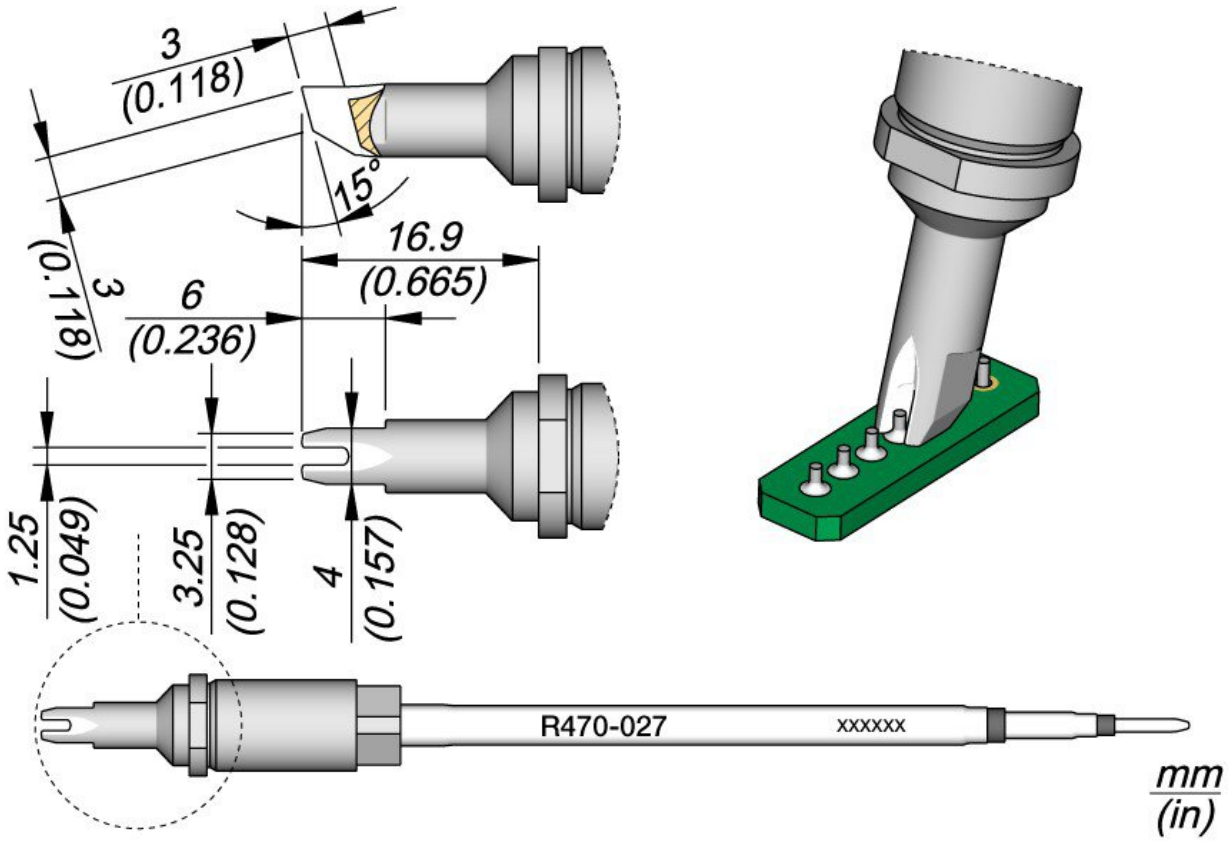

• ersetzt R470013
• für automatisierte Lötprozesse
• quadratischer Querschnitt, der die Lötspitze perfekt im Lötkolben zentriert und ein präzise vertikale Positionierung gewährleistet
• die Lötspitze kann in 4 verschiedene Positionen eingesetzt werden, die in 90° Schritten gewechselt werden können

Artikel-Nr.	**WL47684**
Modell	R470-027
Hersteller	JBC
Hersteller-Artikel-Nr.	R470027
GPSR Herstellerdaten	JBC Soldering SL Ramón y Cajal 3 ES-08750 Molins De Rei www.jbctools.com

Länge mit Verpackung	183 mm
Breite mit Verpackung	60 mm
Höhe mit Verpackung	34 mm
Verkaufseinheit	1 Stück
Inhaltseinheit	1 Stück
Innenbreite	1,25 mm
Produktserie	R470
passende Ablage	CS2R470
Lötspitze oder Entlötspitze	Lötspitze
Spitzenserie	R470
Lötspitze Winkel	15 °
Spitzen-Maße	3 x 2 mm
Spitzenlänge	16,9 mm
Spitzenbreite	3 mm
Spitzendicke	2 mm
Spitzenverwendung	Schlepplöten
Spitzenform	Twintip
Spitzenausrichtung	gerade
passender Lötkolben	TR470, TRA470
Passendes Handstück	TR470, TRA470
passendes Handstück	TR470, TRA470
ESD gerecht	nein