Lötspitze R470, Meißel, 4 x 1,5 mm, R470022

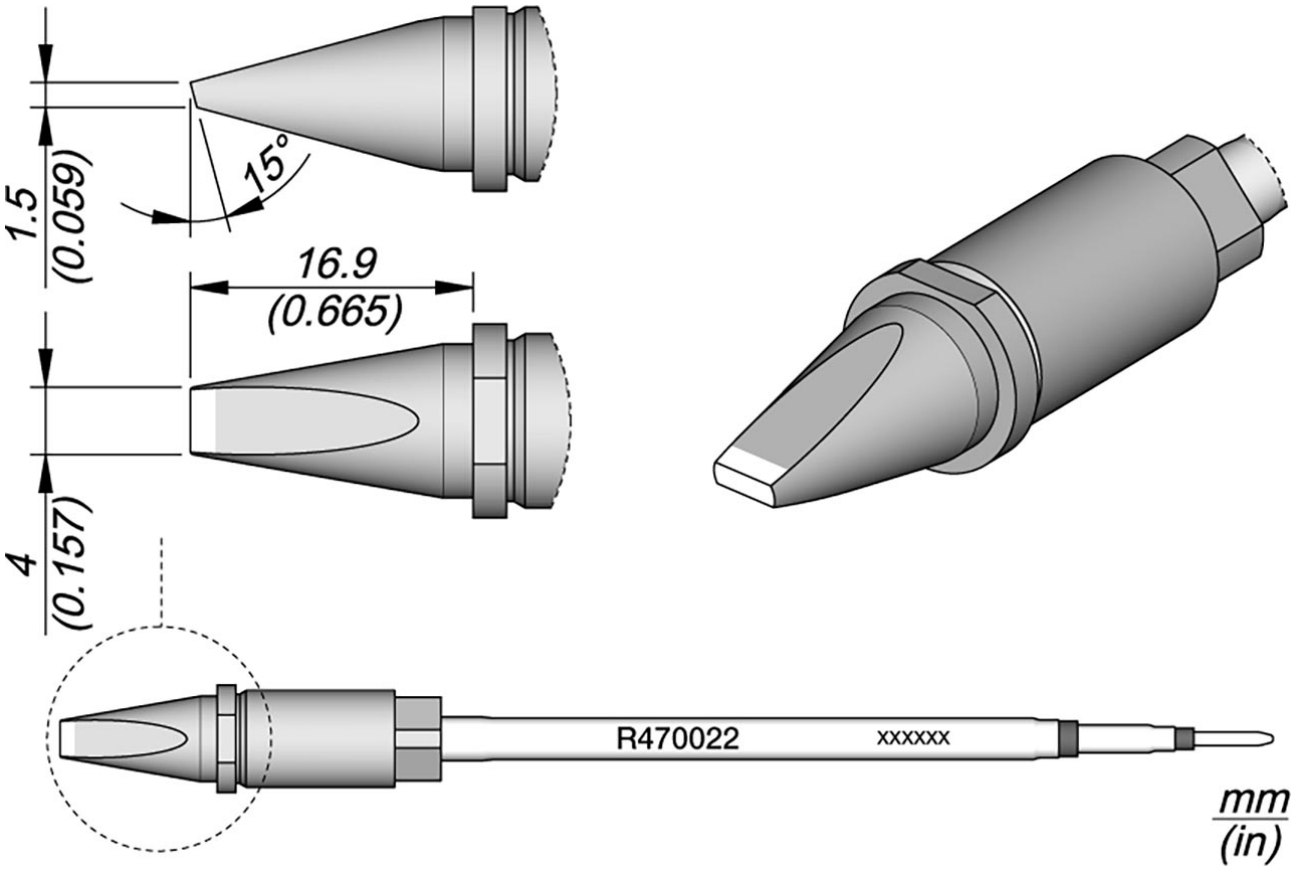

• für automatisierte Lötprozesse
• quadratischer Querschnitt, der die Lötspitze perfekt im Lötkolben zentriert und ein präzise vertikale Positionierung gewährleistet
• die Lötspitze kann in 4 verschiedene Positionen eingesetzt werden, die in 90° Schritten gewechselt werden können

Artikel-Nr.	**WL47680**
Modell	R470-022
Hersteller	JBC
Hersteller-Artikel-Nr.	R470022
Länge mit Verpackung	183 mm
Breite mit Verpackung	60 mm
Höhe mit Verpackung	34 mm

Verkaufseinheit	1 Stück
Inhaltseinheit	1 Stück
Produktserie	R470
passende Ablage	CS2R470
Lötspitze oder Entlötspitze	Lötspitze
Spitzenserie	R470
Lötspitze Winkel	15 °
Spitzen-Maße	4 x 1,5 mm
Spitzenlänge	16,9 mm
Spitzenbreite	4 mm
Spitzendicke	1,5 mm
Spitzenverwendung	Universelle Verwendung
Spitzenform	meißelförmig
Spitzenausrichtung	gerade
passender Lötkolben	TR470, TRA470
Passendes Handstück	TR470, TRA470
passendes Handstück	TR470, TRA470