Querunterteilung für Schublade, 73x330 mm, pulverbeschichtetes Stahlblech

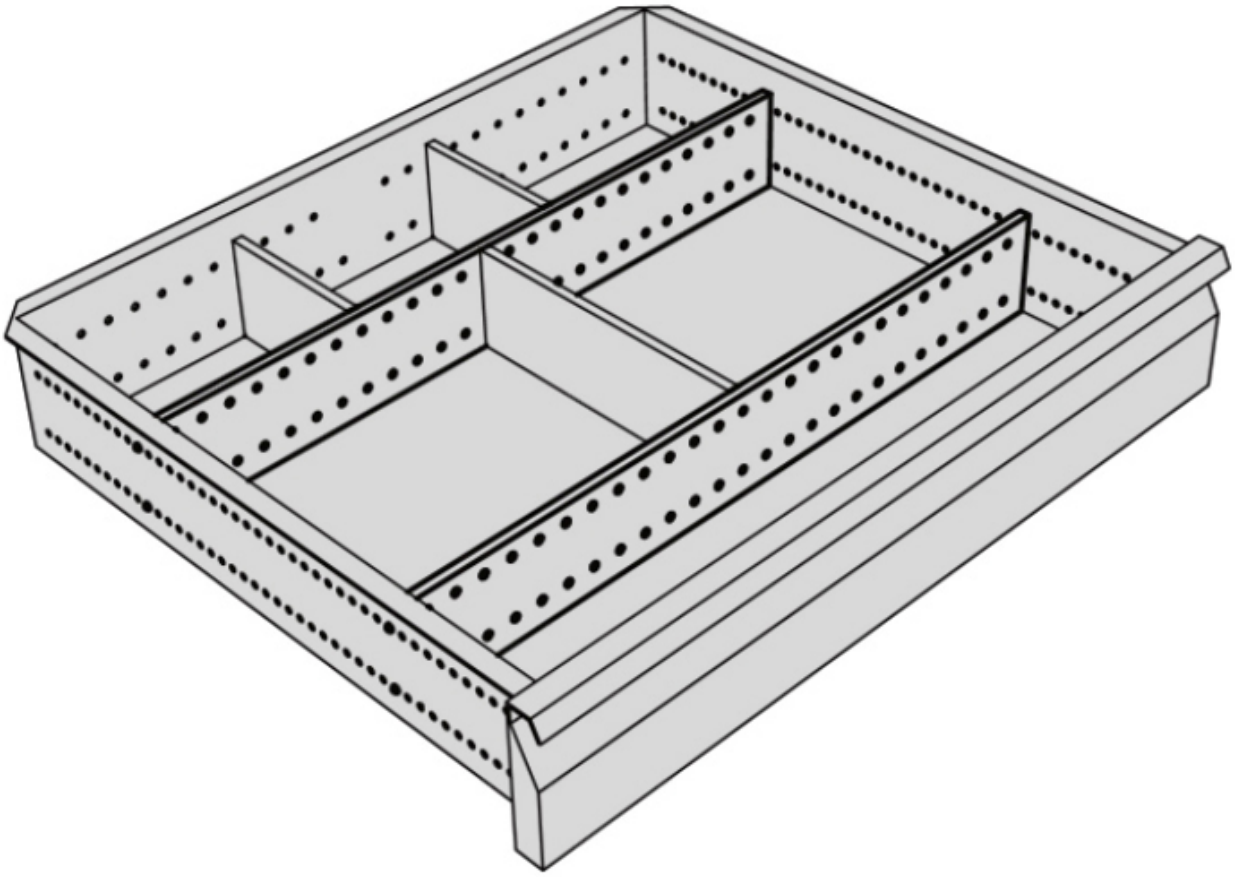

Variable Quer- und Längsunterteilungen bieten eine anpassbare Lösung für die Organisation von Schubladen. Diese Unterteilungen sind im Raster einstellbar und bestehen aus pulverbeschichtetem Stahlblech, was für eine robuste und langlebige Struktur sorgt. Mit einer Höhe von 73 mm ermöglichen sie eine effiziente Nutzung des verfügbaren Raums, indem sie flexibel den individuellen Anforderungen angepasst werden können.

- im Raster verstellbar
- aus pulverbeschichtetem Stahlblech
- H = 73 mm

Artikel-Nr.	**WL46082**
Modell	96.225.70

Hersteller	KARL
Hersteller-Artikel-Nr.	96.225.70
Breite	330 mm
Höhe	73 mm
Verkaufseinheit	1 Stück
Inhaltseinheit	1 Stück
Farbe	grau
ESD gerecht	ja