Lötspitze für QFP/PLCC, 11 mm, C420280

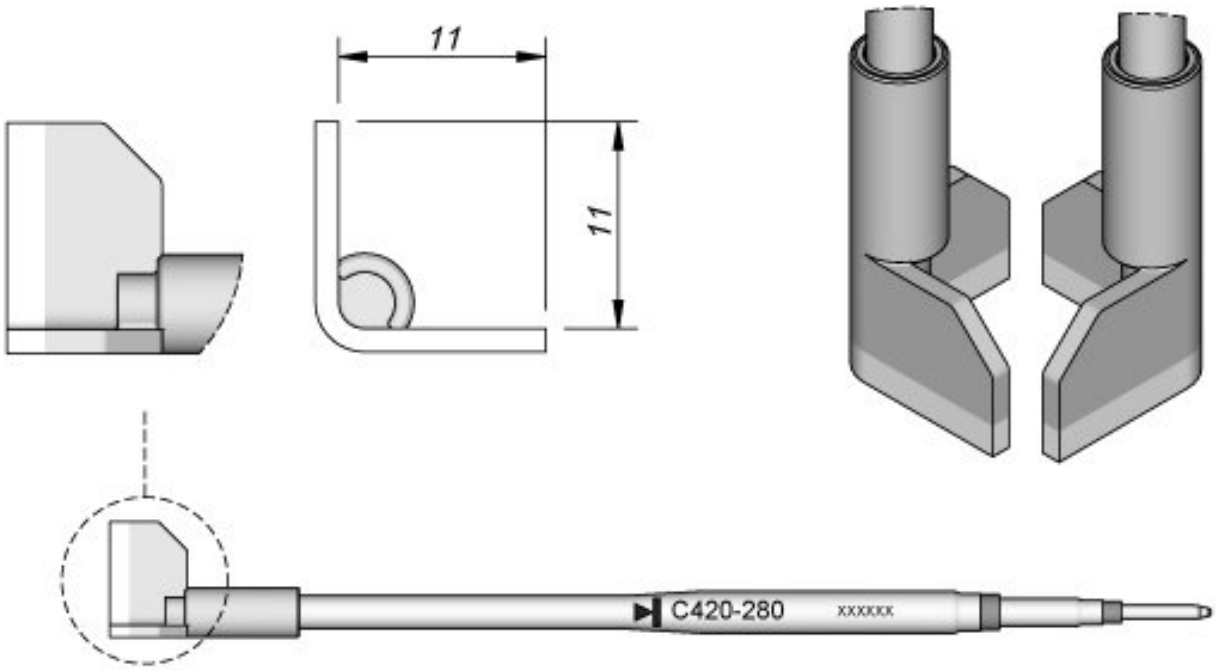

Die Spitzenserie C420 eignen sich zum Löten und Entlöten von SMD-Bauteilen. Die Lötspitzen sind kompatibel mit der Thermopinzette HT420 und werden einzeln verkauft.

Artikel-Nr.	**WL41676**
Modell	C420-280
Hersteller	JBC
Hersteller-Artikel-Nr.	C420280
GPSR Herstellerdaten	JBC Soldering SL Ramón y Cajal 3 ES-08750 Molins De Rei www.jbctools.com
Verkaufseinheit	1 Stück
Inhaltseinheit	1 Stück
Produktserie	C420
Spitzenserie	C420
Inkl. integrierter Heizung	ja

Spitzenverwendung	für QFP/PLCC
Spitzenform	Sonderform
Spitzenausrichtung	abgewinkelt
Passendes Handstück	AT420, HT420
ESD gerecht	nein