Lötspitze konisch gebogen, D: 0,5 mm, C120006

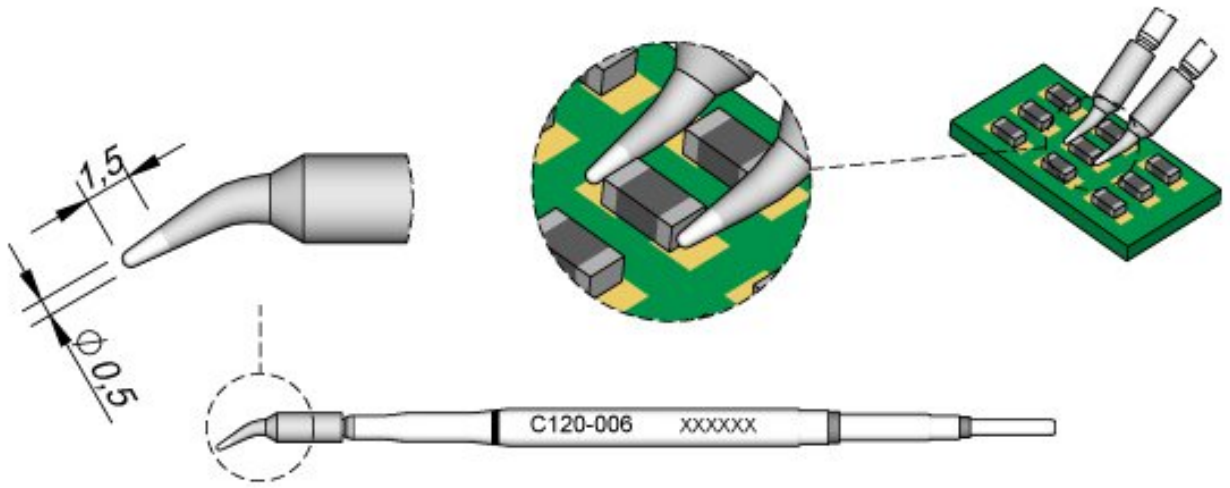

Die JBC C120006 ist eine hochwertige konisch gebogene Lötspitze mit einem Zylinderdurchmesser von 0,5mm, die speziell für PA120 Micro Tweezers entwickelt wurde. Diese C120-Serie überzeugt durch ihre außergewöhnliche Langlebigkeit und ermöglicht über 5-mal längere Lebensdauer gegenüber herkömmlichen Spitzen – dank des optimierten JBC-Heizsystems mit Sleep & Hibernation Funktionen, die sofortige Einsatzbereitschaft und effizientes Wärmemanagement garantieren.
Mit dieser Cartridge Lötspitze gelingen sowohl SMD-Bauteile als auch dual in-line Komponenten besonders präzise und schnell. Ihre gebogene Spitze erlaubt ein einfaches Entlöten und Löten, reduziert Handlingszeiten erheblich und steigert somit die Effizienz bei anspruchsvollen Rework Aufgaben. Durch die ausgezeichnete Wärmeübertragung und sofortiges Aufheizen liefert der C120006 konstant stabile Lötergebnisse – ideal für professionelle Elektronik Fertigung und Reparatur.
Die Spitze wird einzeln geliefert und ist kompatibel mit PA120 und AM120 Tweezern, was maximale Flexibilität bietet. Technisch gesehen handelt es sich um eine C120 Cartridge („Cartridge Chip 0.5“), gefertigt mit hoher Präzision (Ø0,5mm, Länge 1,5mm). Das ultraleichte Design (ca. 2g) sorgt für optimale Handhabung ohne Ermüdung.

Artikel-Nr.	**WL41663**
Modell	C120-006
Hersteller	JBC
Hersteller-Artikel-Nr.	C120006
GPSR Herstellerdaten	JBC Soldering SL

	Ramón y Cajal 3 ES-08750 Molins De Rei www.jbctools.com
Länge mit Verpackung	110 mm
Breite mit Verpackung	12 mm
Höhe mit Verpackung	12 mm
Verkaufseinheit	1 Stück
Inhaltseinheit	1 Stück
Produktserie	C120
Spitzenserie	C120
mit integrierter Heizung	ja
Lötspitzendurchmesser	0,5 mm
Spitzenverwendung	für Chip
Spitzenform	konisch
Spitzenausrichtung	gebogen
Passendes Handstück	AM120, PA120
passendes Handstück	PA120, AM120
ESD gerecht	nein