Lötspitze für T210-A / T210-NA, Hohlkehle, C210029

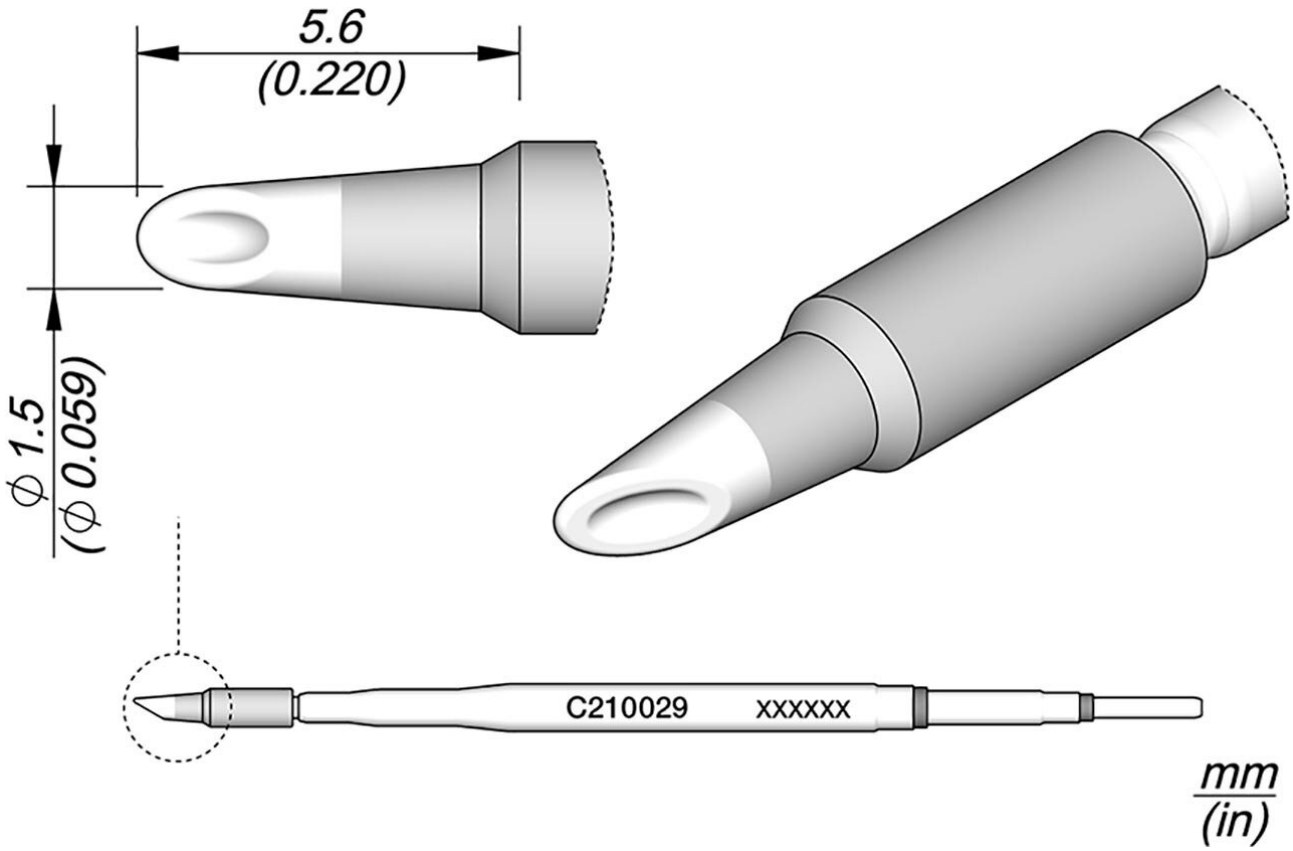

geeignet für SMD, Arbeiten unter dem Mikroskop

Artikel-Nr.	**WL39003**
Modell	C210-029
Hersteller	JBC
Hersteller-Artikel-Nr.	C210029
GPSR Herstellerdaten	JBC Soldering SL Ramón y Cajal 3 ES-08750 Molins De Rei www.jbctools.com
Länge mit Verpackung	110 mm
Breite mit Verpackung	12 mm
Höhe mit Verpackung	12 mm
Verkaufseinheit	1 Stück

Inhaltseinheit	1 Stück
Produktserie	C210
Spitzenserie	C210
Inkl. integrierter Heizung	ja
Spitzenlänge	5,6 mm
Gesamtlänge der Lötspitze	80 mm
Lötspitzendurchmesser	1,5 mm
Spitzenform	Hohlkehle
Spitzenausrichtung	abgeschrägt
Passendes Handstück	T210
Passendes Zubehör	DC-A - Cartridge dispenser case C105C210
ESD gerecht	nein