# Lötspitze für T210-A / T210-NA, Hohlkehle, C210029

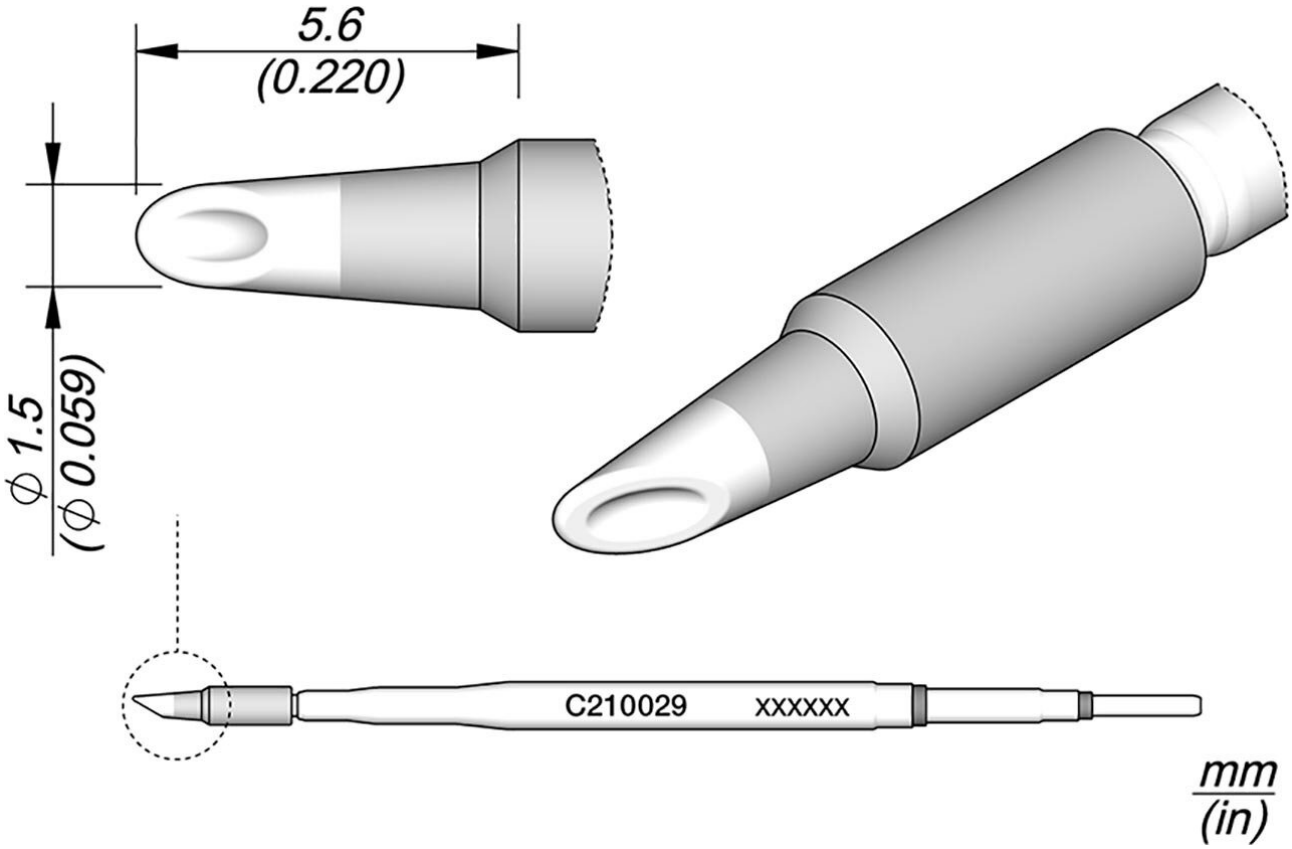


geeignet für SMD, Arbeiten unter dem Mikroskop

| **Artikel-Nr.** | **WL39003** |
|---|---|
| Modell | C210-029 |
| Hersteller | JBC |
| Hersteller-Artikel-Nr. | C210029 |
| GPSR Herstellerdaten | JBC Soldering SL<br>Ramón y Cajal 3<br>ES-08750 Molins De Rei<br>www.jbctools.com |
| Länge mit Verpackung | 110 mm |
| Breite mit Verpackung | 12 mm |
| Höhe mit Verpackung | 12 mm |
| Verkaufseinheit | 1 Stück |

| | |
|---|---|
| Inhaltseinheit | 1 Stück |
| Produktserie | C210 |
| Spitzenserie | C210 |
| mit integrierter Heizung | ja |
| Spitzenlänge | 5,6 mm |
| Gesamtlänge Lötspitze | 80 mm |
| Lötspitzendurchmesser | 1,5 mm |
| Spitzenform | Hohlkehle |
| Spitzenausrichtung | abgeschrägt |
| passender Lötkolben | T210 |
| Passendes Handstück | T210 |
| passendes Zubehör | DC-A - Cartridge dispenser case C105C210 |
| passendes Handstück | T210 |
| ESD gerecht | nein |