ESD Arbeitstisch Basic, verstellbar, ESD-Hartlaminat, Rollen, blau, 1200x800 mm

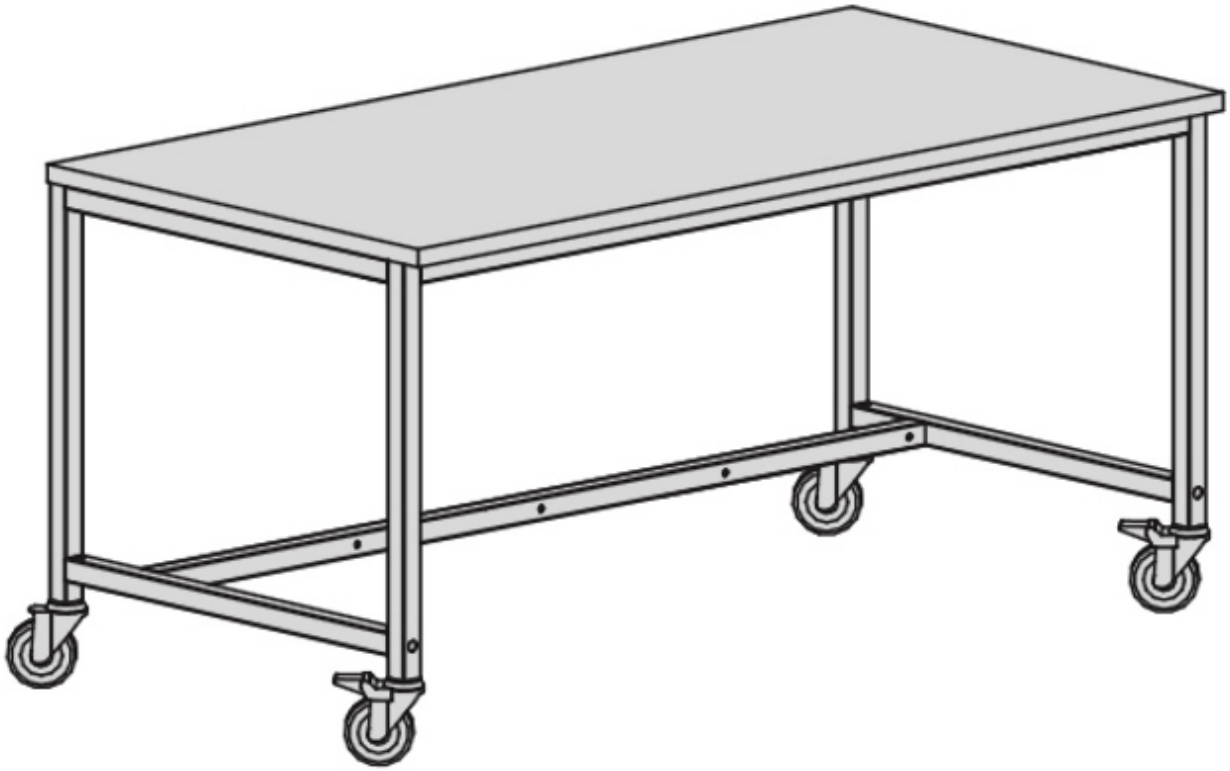

Die verstärkte Ausführung des ESD Arbeitstischs Basic von Karl erfüllt alle Normen, die für einen ESD-gerechten Arbeitsplatz in einer EPA vorgeschrieben sind, um ein sicheres Arbeiten mit sensiblen elektronischen Bauelementen zu gewährleisten. Dank der Verstärkungsstreben am Tischgestell kann die Tischplatte mit bis zu 200 kg gleichmäßiger Flächenlast belastet werden.

• Lenkrollen (Ø 100 mm), 2 Lenkrollen feststellbar
• Untergestell aus stabilem Vierkantstahlrohr, 35 x 35 mm
• Tischbeine demontierbar, Befestigung am Untergestell über Spezialverbinder mit einer Schraube
• alle Metallteile leitfähig pulver beschichtet
• harter und abriebfester, leitfähiger Kunststoffbelag, Oberfläche leicht strukturiert und blendfrei, kratzfest
• Ableitwiderstand RA1 x 105 bis 5 x 109 Ohm (Trockenmessung nach IEC 61340-5-1, 100V)
• hohe Hitzebeständigkeit (20 Minuten bei 180°C)
• beständig gegen organische Lösungsmittel, schwache Säuren und Laugen, Benzin und Öl

- Arbeitsplatte durchgehend leitfähig

Artikel-Nr.	**WL38804**
Modell	30.205.48
Modelllinie	Basic
Hersteller	KARL
Hersteller-Artikel-Nr.	30.205.48
Breite	1200 mm
Höhe	780 mm
Tiefe	800 mm
Verkaufseinheit	1 Stück
Inhaltseinheit	1 Stück
Herstellerfarbangabe	wasserblau
Farbe	blau
Material Gestell	Vierkantstahlrohr
typischer Ableitwiderstand	10^5 - 10^9 Ohm
Anschluss	2x 10 mm Druckknopf
Ausführung Platte	ESD-Ausführung
Material Tischplatte	ESD-Hartlaminat
mit Erdungspunkt	nein
Tragkraft	200 kg
ESD gerecht	ja