Lötspitze gerade, meißelförmig, 1,6 mm, 0832YD

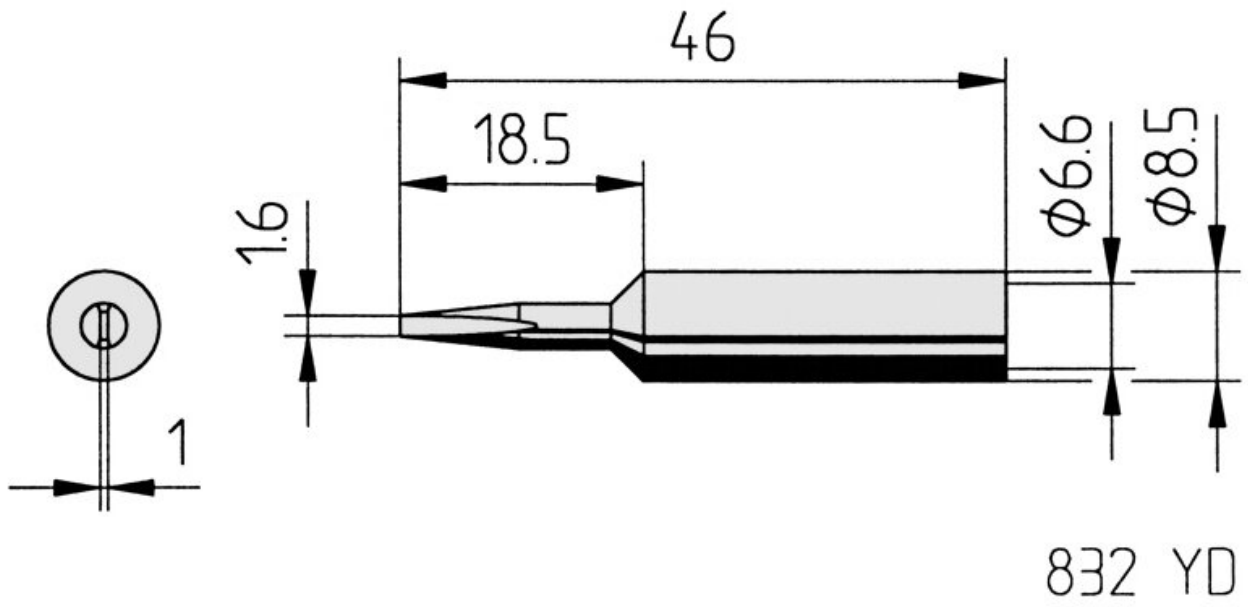

• Dauerlötspitze, gerade, meißelförmig, 1,6 mm breit, mit ERSADUR- Beschichtung.
• passend für die Lötstationen ANANLOG60, ANALOG60A, DIGITAL80, DIGITAL80A, DIGITAL2000A, RDS80, MICRO-CON60, TWIN80A, ELS8000/M/D, MS6000 sowie MS8000

Artikel-Nr.	**WL36119**
Modell	832YD
Hersteller	ERSA
Hersteller-Artikel-Nr.	0832YD/SB
GPSR Herstellerdaten	ERSA GmbH Leonhard-Karl-Strasse 24 DE-97877 Wertheim www.ersa.de
Länge	46 mm
Länge mit Verpackung	90 mm
Breite mit Verpackung	60 mm
Höhe mit Verpackung	10 mm
Verkaufseinheit	1 Stück
Inhaltseinheit	1 Stück

Gesamtlänge	46 mm
Produktserie	832
RoHS konform	ja
Spitzenserie	832
Innendurchmesser (Schaft)	6,6 mm
Außendurchmesser (Schaft)	8,5 mm
Lötspitzendurchmesser	1,6 mm
Spitzenform	meißelförmig
Spitzenausrichtung	gerade
Beschichtung der Lötspitze	Dauerlötspitze
Passendes Handstück	BASIC TOOL, ERGO TOOL, MULTI-PRO, MULTI-SPRINT, MULTI-TC, POWER-TOOL, PTC 70
ESD gerecht	nein