Lötspitze gerade, meißelförmig, 5,0 mm, 0832VDLF

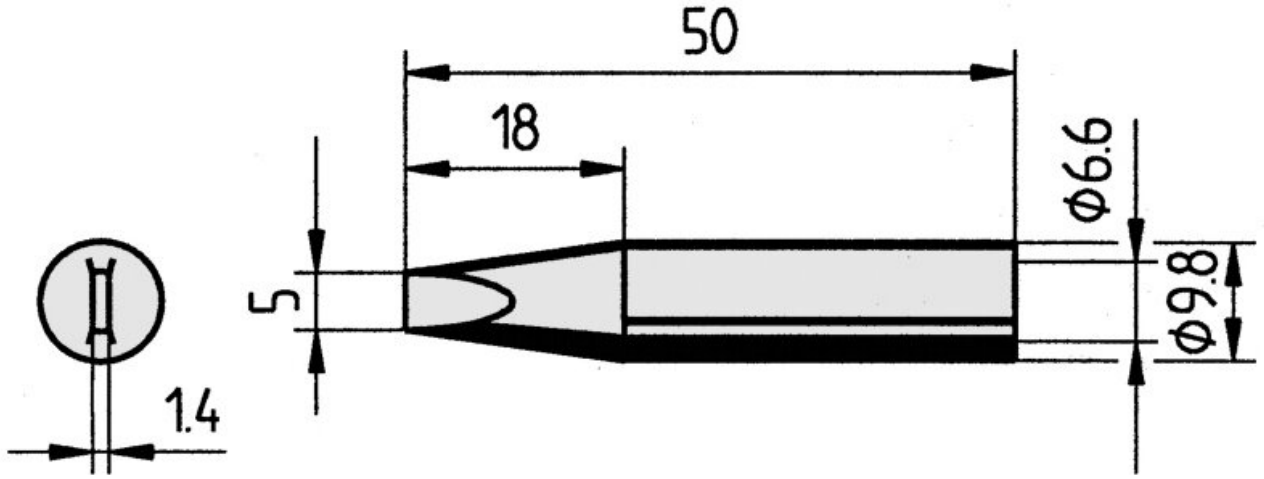

• Dauerlötspitze, gerade, meißelförmig, 5,0 mm breit, mit ERSADUR-LF Beschichtung (bleifrei löten) für erhöhte Standzeit.
• passend für die Lötstationen ANANLOG60, ANALOG60A, DIGITAL80, DIGITAL80A, DIGITAL2000A, RDS80, MICRO-CON60, TWIN80A, ELS8000/M/D, MS6000 sowie MS8000

Artikel-Nr.	**WL36118**
Modell	832VD-LF
Hersteller	ERSA
Hersteller-Artikel-Nr.	0832VDLF/SB
GPSR Herstellerdaten	ERSA GmbH Leonhard-Karl-Strasse 24 DE-97877 Wertheim www.ersa.de
Länge	50 mm
Länge mit Verpackung	90 mm
Breite mit Verpackung	60 mm
Höhe mit Verpackung	10 mm
Verkaufseinheit	1 Stück
Inhaltseinheit	1 Stück
Gesamtlänge	50 mm

Produktserie	832
RoHS konform	ja
Spitzenserie	832
Innendurchmesser Schaft	6,6 mm
Außendurchmesser Schaft	9,8 mm
Lötspitzendurchmesser	5 mm
Spitzenform	meißelförmig
Spitzenausrichtung	gerade
Beschichtung Lötspitze	Dauerlötspitze
Passendes Handstück	BASIC TOOL, ERGO TOOL, MULTI-PRO, MULTI-SPRINT, MULTI-TC, POWER-TOOL, PTC 70
passendes Handstück	Power-Tool, Ergo-Tool, Multi-Pro, Multi-TC, PTC 70 und Multi-Sprint
ESD gerecht	nein