Lötspitze für Multitip C15 / Tip 260, gerade, bleistiftspitz, 1,1 mm, 0162BD

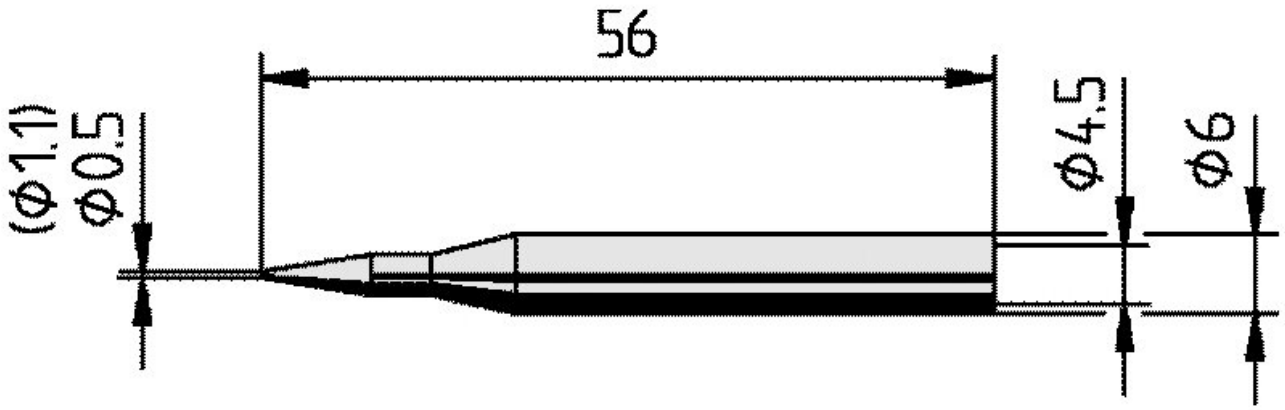

- Dauerlötspitze für ERSA Tip 260 und Multitip C15
- Verpackungseinheit mit 1 Dauerlötspitze in einer SB-Verpackung

Artikel-Nr.	**WL36061**
Modell	162BD
Hersteller	ERSA
Hersteller-Artikel-Nr.	0162BD/SB
GPSR Herstellerdaten	ERSA GmbH Leonhard-Karl-Strasse 24 DE-97877 Wertheim www.ersa.de
Länge	56 mm
Länge mit Verpackung	88 mm
Breite mit Verpackung	62 mm
Höhe mit Verpackung	12 mm
Verkaufseinheit	1 Stück
Inhaltseinheit	1 Stück
Gesamtlänge	56 mm
Produktserie	162
RoHS konform	ja
Spitzenserie	162

Innendurchmesser Schaft	4,5 mm
Außendurchmesser Schaft	6 mm
Lötspitzendurchmesser	1,1 mm
Spitzenform	bleistiftspitz
Spitzenausrichtung	gerade
Beschichtung Lötspitze	Dauerlötspitze
Passendes Handstück	MULTITIP 25, SL 870, TIP 260
passendes Handstück	Tip 260, Multitip C 15
ESD gerecht	nein